arhitektonski studio 4b

studio 4b d.o.o.
Ul. Ivana Vujoševića 30/s 81000 Podgorica
studio4b@t-com.me +382 20 247 728
žr. 510-66766-47 CKB 530-25215-28 NLB
PIB 02889641 PDV 30/31-11425-9

OBRAZAC 1

elektronski potpis projektanta	elektronski potpis revidenta
Digitally signed by Semir Bučan Date: 2019.01.25 10:10:02 CET	

INVESTITOR [1] SPORT VISION DOO

OBJEKAT[2] Objekat centralnih djelatnosti - shopping park

LOKACIJA[3] UP 45 - DUP "Servisno-skladišna zona" - izmjene i dopune, zona "B", blok 11- Podgorica

VRSTE TEHNIČKE DOKUMENTACIJE [4] Idejno rješenje

PROJEKTANT[5] "STUDIO 4B" DOO, ul Ivana Vujoševića 30/s, Semir Bučan

ODGOVORNO LICE[6] BUČAN SEMIR, dipl.inž.arh..

GLAVNI INŽENJER[7] BUČAN SEMIR, dipl.inž.arh. br.licence: UPI 107/7-1255/2

arhitektonski studio 4b

[1] Naziv/ime investitora
[2] Naziv objekta koji se gradi
[3] Mjesto gradnje, planski dokument, urbanistička parcela, katastarska parcela
[4] Idejno rješenje, idejni projekat, glavni projekat odnosno projekat održavanja objekta dijela tehničke dokumentacije
[5] Naziv privrednog društva, pravnog lica odnosno preduzetnika za izradu dijela tehničke dokumentacije, adresa i ime odgovornog lica
[6] Ime odgovornog lica u privrednom društvu, pravnom licu odnosno ime preduzetnika
[7] Ime odgovornog projektanta, broj licence i potpis

studio 4b d.o.o.
Ul. Ivana Vujoševića 30/s 81000 Podgorica
studio4b@t-com.me +382 20 247 728
žr. 510-66766-47 CKB 530-25215-28 NLB
PIB 02889641 PDV 30/31-11425-9

SADRŽAJ

1. **Opšta dokumentacija nosioca projekta**
   - Ugovor o izradi tehničke dokumentacije
   - Izvod iz Centralnog registra privrednih subjekata
   - Licenca preduzeća za izradu tehničke dokumentacije
   - Polisa osiguranja od odgovornosti
   - Urbanističko tehnički uslovi

arhitektonski studio 4b

studio 4b d.o.o.
Ul. Ivana Vujoševića 30/s 81000 Podgorica
studio4b@t-com.me +382 20 247 728
žr. 510-66766-47 CKB 530-25215-28 NLB
PIB 02889641 PDV 30/31-11425-9

1. OPŠTA DOKUMENTACIJA

arhitektonski studio 4b

U G O V O R
o izradi tehničke dokumentacije

Ugovorne strane:

1. „Studio 4b" doo Podgorica, koju zastupa izvršni direktor Semir Bučan dipl. inž. arh. sa jedne strane, u daljem tekstu „Projektant"
i
2. Sport Vision doo, sa druge strane, u daljem tekstu „Naručilac".

Član 1

Naručilac ustupa, a Projektant preuzima obavezu da izradi dokumentaciju za Glavni projekat višeporodičnog stambenog objekta u Podgorici.

Tehnička dokumentacija iz stava 1. Ovog člana će se raditi u skladu sa Zakonom o uređenju prostora i izgradnji objekata (Sl. list CG br. 51/2008, 40/10, 34/11, 40/11, 47/11 i 35/13)

Član 2

Projektant se obavezuje da predmetnu tehničku dokumentaciju uradi kvalitetno i na vrijeme poštujući savremena dogstihnuća thnologije gradnje uz primjenu racionalnih i funkcionalnih tehničkih rješenja.

Član 3

Rok za izradu tehničke dokuemntacije utvrđuje se po dogvoru sa Naručiocem.

Član 4

Za sve što nije dafinisano ugovorom primjenjivaaće se odredbe Zakona o obligacionim odnosima.

Član 5

Za slučaj eventualnog spora po ovom Ugovoru, ukloko ga ugovorne strane ne riješe sporazumno, isti će se rješavati pred nadležnim sudom u Podgorici.

Član 6

Ovaj Ugovor je sačinjen u 4 (četiri) istovjetna promjerka od kojih svakak ugovorna strana zadržava po 2 (dva) primjerka.

Sport Vision doo **Studio 4b doo Podgorica**
Vladimir Veličković Semir Bučan, izvršni direktor

IZVOD IZ CENTRALNOG REGISTRA PRIVREDNIH SUBJEKATA PORESKE UPRAVE

Registarski broj 5 - 0634973 / 001 Datum registracije: 02.07.2012.
PIB: 02889641

"STUDIO 4B" D.O.O. ZA PROIZVODNJU, PROMET I USLUGE, EXPORT - IMPORT PODGORICA

Broj važeće registracije: /001

Skraćeni naziv: STUDIO 4B
Telefon:
eMail:
Datum zaključivanja ugovora: 28.06.2012.
Datum donošenja Statuta: 28.06.2012.
Adresa glavnog mjesta poslovanja: UL.IVANA VUJOŠEVIĆA BR. 30/S
Adresa za prijem službene pošte: UL.IVANA VUJOŠEVIĆA BR. 30/S PODGORICA
Adresa sjedišta: UL.IVANA VUJOŠEVIĆA BR. 30/S PODGORICA
Pretežna djelatnost: 7111 Arhitektonska djelatnost
Obavljanje spoljno-trgovinskog poslovanja: DA
Oblik svojine: Privatna
Porijeklo kapitala: Domaći
Upisani kapital: 10,00Euro (Novčani 10,00Euro, nenovčani 0,00Euro)

OSNIVAČI:

SEMIR BUČAN 1711962280126 CRNA GORA
Uloga: Osnivač
Udio: 100% Adresa: IVANA VUJOŠEVIĆA 30/S PODGORICA CRNA GORA

LICA U DRUŠTVU:

SEMIR BUČAN 1711962280126

Adresa: IVANA VUJOŠEVIĆA 30/S PODGORICA CRNA GORA
Uloga: Izvršni direktor
Ovlašćenja u prometu: Neograničeno ( )
Ovlašćen da djeluje: POJEDINAČNO ( )

Izdato: 20.08.2018 godine u 10:29h

CRNA GORA - MINISTARSTVO FINANSIJA - PORESKA UPRAVA - 9/2 - PODGORICA

MP

NAČELNICA

Dušanka Vujisić

CRNA GORA

MINISTARSTVO ODRŽIVOG RAZVOJA
I TURIZMA

DIREKTORAT ZA INSPEKCIJSKI NADZOR I
LICENCIRANJE
Direkcija za licenciranje
Broj: UPI 107/7-2987/2
Podgorica, 28.05.2018. godine

»STUDIO 4B« D.O.O. Podgorica

Ivana Vujoševića 30/S
PODGORICA

U prilogu ovog dopisa, dostavlja Vam se rješenje, broj i datum gornji.

OVLAŠĆENO SLUŽBENO LICE
Nikola Petrović

Dostavljeno:
-Naslovu;
-a/a.

MINISTARSTVO ODRŽIVOG RAZVOJA I TURIZMA
DIREKTORAT ZA INSPEKCIJSKI NADZOR I LICENCIRANJE
Direkcija za licenciranje
Broj: UPI 107/7-2987/2
Podgorica, 28.05.2018. godine

Ministarstvo održivog razvoja i turizma, rješavajući po zahtjevu »STUDIO 4B« D.O.O. Podgorica, za izdavanje licence projektanta i izvođača radova, na osnovu člana 135 st. 1 i 2 Zakona o planiranju prostora i izgradnji objekata ("Službeni list Crne Gore " br. 64/17) i člana 46 stav 1 Zakona o upravnom postupku ("Službeni list Crne Gore " br. 56/14, 20/15, 40/16 i 37/17), donosi

R J E Š E NJ E

1. IZDAJE SE »STUDIO 4B« D.O.O. Podgorica, LICENCA projektanta i izvođača radova.

2. Ova Licenca se izdaje na 5 (pet) godina.

O b r a z l o ž e nj e

Aktom, br.UPI 107/7-2987/1 od 25.05.2018.godine, »STUDIO 4B« D.O.O. Podgorica, obratilo se ovom ministarstvu za izdavanje licence projektanta i izvođača radova.

Uz zahtjev imenovano privredno društvo, dostavilo je ovom ministarstvu sledeće dokaze:
- Rješenje Ministarstva održivog razvoja i turizma br. UPI 107/7-1255/2 od 23.05.2018.godine, kojim je Semiru Bučanu, diplomiranom inženjeru arhitekture, izdata licenca ovlašćenog inženjera za obavljanje djelatnosti izrade tehničke dokumentacije i građenja objekta;
- Izvod iz Centralnog Registra Privrednih subjekata Poreske uprave za imenovano privredno društvo, registarski broj: 5-0634973/001 od 02.07.2012.godine.

Ministarstvo održivog razvoja i turizma, razmotrilo je podnijeti zahtjev pa je odlučilo kao u dispozitivu ovog rješenja, a ovo iz sledećih razloga:

Naime, članom 122 stav 1 Zakona o planiranju prostora i izgradnji objekata („Službeni list Crne Gore" broj 64/17), propisano je da privredno društvo koje izrađuje tehničku dokumentaciju (projektant), odnosno privredno društvo koje gradi objekat (izvođač radova), dužno je da za obavljanje djelatnosti izrade tehničke dokumentacije dijela tehničke dokumentacije, odnosno građenje ili izvođenje pojedinih radova ovlašćeni inženjer može da bude fizičko lice koje obavlja poslove izrade tehničke dokumentacije odnosno građenje ili izvođenje pojedinih vrsta radova na građenju objekta, ima najmanje jednog zaposlenog ovlašćenog inženjera po vrsti projekta, koji izrađuje i to: arhitektonski, građevinski, elektrotehnički i mašinski projekat, odnosno vrsti radova koje izvodi na osnovu tih projekata. Stavom 2 istog člana Zakona, propisano je da obavljanje pojedinih poslova iz stava 1 ovog člana, projektant, odnosno izvođač radova može da obezbijedi na osnovu zaključenog ugovora sa drugim privrednim društvom koje ima zaposlenog ovlašćenog inženjera za određenu vrstu projekta, odnosno radova.

Članom 3 stav 1 tačka 3 Pravilnika o načinu i postupku izdavanja, mirovanja licence i načinu vođenja registara licenci („Službeni list Crne Gore" broj 79/17), utvrđene su vrste licenci, a između ostalih i licenca projektanta i izvođača radova, koja se izdaje privrednom društvu za obavljanje djelatnosti izrade tehničke dokumentacije i građenje objekta.

Članom 5 stav 1 tač. 1-2. Pravilnika, utvrđeno je da se u postupku izdavanja licence projektanta, odnosno izvođača radova, provjerava: da li podnosilac zahtjeva u radnom odnosu ima zaposlenog ovlašćenog inženjera i licencu ovlašćenog inženjera.

Članom 137 stav 2 Zakona, propisano je da se licenca za privredno društvo, izdaje se na pet godina.

Rješavajući po predmetnom zahtjevu, a na osnovu uvida u dostavljene dokaze, ovo ministarstvo nalazi, da su se u konkretnoj pravnoj stvari stekli uslovi za primjenu čl. 122 stav 1 i 135 stav 2 Zakona o planiranju prostora i izgradnji objekata, a u vezi čl 3 stav 1 tač. 1 i čl. 4 Pravilnika o načinu i postupku izdavanja, mirovanja licence i načinu vođenja registara licenci.

Saglasno izloženom, riješeno je kao u dispozitivu ovog rješenja.

PRAVNA POUKA: Protiv ovog rješenja može se pokrenuti upravni spor tužbom kod Upravnog suda Crne Gore u roku od 20 dana od dana prijema istog.

OVLAŠĆENO SLUŽBENO LICE
Nikola Petrović

IV Proleterske brigade broj 19, 81000 Podgorica
Tel: (+382) 20 446 269; (+382) 20 446 339 ; Fax: (+382) 20 446-215
Web: www.mrt.gov.me

LOVĆEN
OSIGURANJE A.D. PODGORICA

FILIJALA: Direkcija
POSLOVNICA:

POLISA

POLISA BROJ 0583950
TARIFA / TAR. GRUPA 13302XI
VRSTA OSIGURANJA Osiguranje opšte
ZAMJENA POLISE/L.P.
VEZA SA POLISOM BR.

OSIGURANJA IMOVINE

Ugovarač osiguranja: STUDIO 4B DOO PODGORICA
Matični broj: 02889641 Adresa: IVANA VUJOŠEVIĆA 30/S
Osiguranik: STUDIO 4B DOO PODGORICA
Matični broj: 02889641 Adresa: IVANA VUJOŠEVIĆA 30/S

1. Kratkoročno X 2. Dugoročno ___ 3. Višegodišnje ___ na ___ god. Počev od: 24.05.2018

Ovo osiguranje zaključeno je na osnovu Zakona o obligacionim odnosima i Opšti uslovi za osiguranje projektantske odgovornosti (US-odp/99-06-cg)

___ koji su ugovaraču osiguranja uručeni uz ovu polisu (osim z.o.o.) i čine sastavni dio ove polise, što potvrđuje svojim potpisom ugovarač osiguranja.

NAČIN OSIGURANJA:
Osigurava se na sume osiguranja koje je odredio ugovarač osiguranja

Rb	O S I G U R A V A S E :	Suma osiguranja (€)	Premija (€)
	Odgovornost prema trećim licima		
1	Osiguranjem su pokriveni odštetni zahtjevi (zahtjevi za naknadu štete), ispostavljeni osiguraniku za štete nastale usled greške u tehničko računskim i statičkim osnovama, te izračunavanjima, kalkulacijama, konstrukciji i tehničkoj izradi projektne dokumentacije, ukoliko greška, za vrijeme pokrida osiguranja, ima za posledicu oštedenje ili uništenje osiguranog objekta, (takozvana fizička oštedenja), koji se izvodi odnosno izgrađuje/montira po projektu kojeg je izradio osiguranik. Po ovim uslovima se pod objektima smatraju kako građevinski objekti tako i mašinska, električna i druga (ostala) oprema. Isključeno je osiguravajude pokride koje se odnosi na greške koje proizilaze iz tehničkog nadzora ili konsaltinga. Isključeno je pokride tokom garancije. Osiguranje se odnosi na predviđenu vrijednost projektnih radova u narednoj godini u iznosu od 30.000,00€; Prilog: Upitnik koji predstavlja sastavni dio Ugovora o osiguranju. Godišnji agregat 100.000,00€.	100,000.00	221.76
	Porez 9%		19.96

NAPOMENA:
Učešće u šteti 10% a minimalno 300,00€

BRUTO PREMIJA:

PREMIJA ZA NAPLATU: 241.72

Trajanje osiguranja od: 24.05.2018 do 24.05.2019 Broj osiguranih objekata: ___

Matični broj zastupnika: ___, Osiguravač zadržava pravo ispravke računske ili neke druge greške učinjene od strane zastupnika.

M.P.

U ___, dana 24.05., 2018. god.

OSIGURAVAČ

M.P.

UGOVARAČ OSIGURANJA

OS - 01/1

"LOVĆEN" OSIGURANJE A.D.PODGORICA

Osiguravač: Lovćen osiguranje a.d. Podgorica

Ugovarač osiguranja : ; pib: 02889641

Osiguranik: STUDIO 4B DOO; pib: 02889641

Period osiguranja: 24.05.2018.-24.05.2019.

Polisom br. 0583950 zaključena je projektantska odgovornost. Osiguranjem su pokriveni odštetni zahtjevi (zahtjevi za naknadu štete), ispostavljeni osiguraniku za štete nastale usled greške u tehničko računskim i statičkim osnovama, te izračunavanjima, kalkulacijama, konstrukciji i tehničkoj izradi projektne dokumentacije, ukoliko greška, za vrijeme pokreda osiguranja, ima za posledicu oštećenje ili uništenje osiguranog objekta, (takozvana fizička oštećenja), koji se izvodi odnosno izgrađuje/montira po projektu kojeg je izradio osiguranik. Po ovim uslovima se pod objektima smatraju kako građevinski objekti tako i mašinska, električna i druga (ostala) oprema. Isključeno je osiguravajuće pokriće koje se odnosi na greške koje proizilaze iz tehničkog nadzora ili konsaltinga. Isključeno je pokriće tokom garancije. Godišnji agregat 100.000,00€.

Zaključeno osiguranje projektantske odgovorosti na sumu osiguranja 100.000,00 € shodno novoj odredbi Vlade Crne Gore.

Napomena: Opšti uslovi za osiguranje projektantske odgovornosti (US-odp/99-06-cg)

Osiguravač

Aleksa Rečević

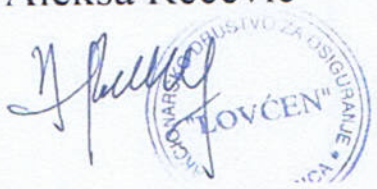

CRNA GORA
GLAVNI GRAD - PODGORICA
Sekretarijat za planiranje
i uredjenje prostora i zaštitu
životne sredine
Broj: 08-352/18-415
Podgorica, 28. avgust 2018. godine

''SPORT VISION'' D.O.O.

PODGORICA
Bul.Džordža Vašingtona 108/55

Na Vaš zahtjev broj 08-352/18-415 od 03.08.2018.godine dostavljamo Vam jedan primjerak urbanističko-tehničkih uslova broj 08-352/18-415 od 06.08.2018.godine, za urbanističku parcelu broj 45, zona ''B'', Blok 11 u zahvatu DUP-a ''Servisno skladišna zona'' – izmjene i dopune u Podgorici (''Sl.list CG - opštinski propisi'' br.34/16), sa katastrom instalacija i tehničkim uslovima priključenja na gradski vodovod i kanalizaciju broj 8442/3 od 17.08.2018.godine, izdatim od d.o.o "Vodovod i kanalizacija" iz Podgorice.

Provjerom Registra planske dokumentacije Ministarstva održivog razvoja i turizma, utvrđeno je da se DUP ''Servisno skladišna zona'' – izmjene i dopune, nalazi u navedenom Registru.

U skladu sa članom 74 Zakona o planiranju prostora i izgradnji objekata ("Sl.list CG" br.64/17), nadoknadu troškova za izdavanje urbanističko-tehničkih uslova u iznosu od 50,00 €, uplatiti na žiro račun broj 550-3026121-47, u korist Budžeta Glavnog grada – Podgorice.

Prilog: kao u tekstu

SEKRETAR
Oliver Marković, dipl.ing.građ.

URBANISTIČKO - TEHNIČKI USLOVI
ZA REKONSTRUKCIJU
OBJEKTA CENTRALNIH DJELATNOSTI
U DUP-u "SERVISNO–SKLADIŠNA ZONA"–Izmjene i dopune
Zona "B", Blok 11, urbanistička parcela broj 45

PODNOSILAC ZAHTJEVA : ''SPORT VISION'' doo Podgorica

OBRADJIVAČ: SEKRETARIJAT ZA PLANIRANJE I UREDJENJE PROSTORA I ZAŠTITE ŽIVOTNE SREDINE GLAVNI GRAD - PODGORICA

Podgorica, avgust 2018. godine

CRNA GORA
Glavni grad - Podgorica
Sekretarijat za planiranje
i urédjenje prostora
i zaštite životne sredine
Broj: 08 - 352/18 – 415
Podgorica, 06.08.2018. godine

DUP "SERVISNO-SKLADIŠNA ZONA "
– Izmjene i dopune, zona **"B"**, Blok **11**,
Urbanistička parcela broj **45**

Podnosilac zahtjeva,
"SPORT VISION" d.o.o. Podgorica

URBANISTIČKO - TEHNIČKI USLOVI
ZA REKONSTRUKCIJU OBJEKTA CENTRALNIH DJELATNOSTI U DUP-u "SERVISNO–SKLADIŠNA ZONA"–Izmjene i dopune Zona "B", Blok 11, urbanistička parcela broj 45

PRAVNI OSNOV:

Sekretarijat za planiranje, uređenje prostora i zaštitu životne sredine Glavni Grad Podgorica, na osnovu člana Zakona o planiranju prostora i izgradnji objekata ("Sl.list CG" br.64/17),Uredbe o povjeravanju dijela poslova Ministarstva održivog razvoja i turizma jedini cama lokalne samouprave ("Službeni list Crne Gore" br.68/17 od 20.10.2017.godine), DUP-a "Servisno skladisna zona" - Izmjene i dopune, usvojen od strane SO Podgorice Odlukom broj 02-030/16-1125 od 29.06.2016. godine.

URBANISTIČKO-TEHNIČKI USLOVI

Za izgradnju objekta na kat.parceli br 4545/2 KO Podgorica III, odnosno na urb.parcelu br. 45

PODNOSILAC ZAHTJEVA:

"SPORT VISION" d.o.o. Podgorica, aktom zavedenim kod ovog Organa br 08-352/18-415 od 03.08.2018.g.

URBANISTIČKO-TEHNIČKI USLOVI:

Postojeće stanje :

•Katastarska parcela br. 4545/2, po listu nepokretnosti-prepis br. 6519 KO: Podgorica III, osnov prava svojine ima "TRUCK TRADE" d.o.o.Podgorica.

Katastarska parcela je površine 9476 m^2 i na njoj su izgrađeni objekati:

1.poslovne zgrade u privredi, povrsine 521 m^2, spratnosti P,

2.poslovne zgrade u privredi, povrsine 1683 m^2, spratnosti P.

PLANIRANO STANJE :

Urbanistička parcela i građevinska linija :

Urbanistička parcela broj 55 u bloku 13, definisana je u skladu sa grafičkim prilogom "Geodezija", površine 10842,72 m^2.

Građevinska linija kao i osovina planiranih saobraćajnica za planirani objekat je definisana koordinatama tačaka kao i osovina planirane saobraćajnice u skladu sa grafičkim prilogom "Geodezija".

Situaciju u Glavnom projektu uraditi na geodetskoj podlozi u skladu sa grafičkim prilogom "Geodezija".

Namjena, regulacija i nivelacija, gabarit :

„Analitički podaci - Urbanistički pokazatelji po parcelama" za urbanističku parcelu **45, blok 11**

broj bloka	broj parcele	povrsina parcele	namjena
13	45	10842,85	Centralne djelatnosti

koef. zauzetosti	povrsina prizemlja	ind. izgradjenosti	spratnost	ukupna bgp	broj stanova	bgp djelatnosti
0.50	5421,43	2,30	VP+6	24938,56	0	24938,56

Urbanistički parametri za definisanje ovog plana su:

Urbanistička parcela
U okviru zahvata plana urbanističke parcele su definisane koordinatama tačaka u grafičkom prilogu Parcelacija i UTU. Urbanističke parcele imaju direktan pristup sa javne komunikacije.
Urbanističke parcele su formirane na osnovu raspoloţivih podloga i katastarskih parcela.
U slučajevima kada granica urbanističke parcele neznatno odstupa od granice katastarske parcele organ uprave nadleţan za poslove ureČenja prostora prilikom izdavanja UTU-a, može izvršiti usklaČivanje urbanističke parcele sa katastarskim stanjem.
U okviru predloţene parcelacije, za parcele iste i slične namjene a u skladu sa ţeljama i potrebama investitora, moţe se vršiti formiranje većih urbanističkih parcela udruţivanjem parcela, kao i izgradnja poslovnih objekata samo do granice planiranih kapaciteta za te parcele, a pri tome bočne graČevinske linije su bočne linije krajnjih urbanističkih parcela prema susjedima i javnim površinama.

Regulaciona linija
Regulaciona linija je linija koja dijeli javnu površinu od površina namjenjenih za druge namjene, odnosno urbanističke parcele.
Regulaciona linija u ovom Planu razdvaja javne površine – saobraćaja, pješačkih površina i zelenila od površina namjenjenih za izgradnju – blokova sa urbanističkim parcelama.

Građevinska linija
Građevinska linija je linija na, iznad i ispod površine zemlje definisana grafički i numerički, koja predstavlja granicu do koje je moguće graditi objekat.
GraČevinska linija GL, koja je utvrđena ovim planom u odnosu na regulacionu liniju, predstavlja liniju do koje se gradi objekat, obuhvata liniju na zemlji (GL 1) i definisana je na grafičkom prilogu Nivelacija i Regulacija.
Građevinska linija prema javnoj površini i prema susjednim parcelama definisana je koordinatama tačaka, i udaljena je od saobracajnice u zavisnosti od konfiguracija terena, parkinga i postojećih objekata.
Ukoliko se, u skladu sa ţeljama korisnika, grupiše više urbanističkih parcela u jednu, bočne građevinske linije su bočne linije krajnjih urbanističkih parcela prema susjedima.
GraČevinska linija iznad zemlje (GL 2) poklapa se sa građevinskom linijom na zemlji (GL 1), s tim da je dozvoljeno planirati konzolne ispuste – erkere i balkone maksimalne dubine 1.8m.
Izuzetno, izvan građevinske linije mogu se odobravati erkeri, ukoliko je njihova visina u odnosu na teren parcele min. 3m i ukoliko nema kolskog saobraćaja, odnosno 4,5 m , ukoliko se ispod njih odvija kolski saobraćaj.
Površina obuhvaćena erkerima, lođama i balkonoma je u okviru bruto razvijene građevinske površine definisane planskim parametrima za tretiranu parcelu. Fasadna površina erkera ne smije prelaziti 25% površine fasade na kojoj su planirani.

Prilikom dogradnje i nadgradnje postojećih objekata potrebno je poštovati zadate građevinske linije. Svi postojeći izgrađeni objekti koji ne prelaze granice pripadajuće urbanističke parcele se zadrţavaju. Podzemna građevinska linija (GL 0) poklapa se sa nadzemnom građevinskom linijom. Izuzetno, ukoliko je podzemna podrumska etaţa namjenjena za parkiranje – garaţiranje i za tehničke prostorije, istu je dozvoljeno organizovati i graditi i izvan gabarita nadzemnog dijela objekta, uz uslov da ne mogu prelazati preko 80% površine urbanističke parcele i da se ispoštuju uslovi zaštite susjednih urbanističkih parcela, /minimalno rastojanje ispod nivoa terena do susjedne parcele je 1m/, eventualnih postojećih ili planiranih podzemnih instalacija i slično.

Visinska regulacija
Vertikalni gabarit objekta ovim planom se određuje kroz dva parametra: **spratnost objekta i maksimalna dozvoljena visina objekta**. Visina objekta izraţava se u metrima i znači distancu od najniţe kote okolnog konačnog uređenog i nivelisanog teren ili trotoar uz objekat do donje kote vijenca krova ili vijenca ravnog krova.
Planom predviđena maksimalna spratnost iznosi:
□ za objekte stanovanja - (P+4) do (P+6) ;
□ za objekte poslovanja - visoko prizemlje (Pv), (P+1) (P+2) (P+4) (P+5) (P+6) .
Planirana spratnost objekata prikazana je na grafičkom prilogu 11 Nivelacija i Regulacija.

Etaže mogu biti podzemne i nadzemne. Podzemna etaţa je podrum, a nadzemne su suteren, prizemlje, sprat i potkrovlje. Podzemna etaţa (podrum) ne ulazi u obračun visina.
Podrum je podzemna etaţa čiji vertikalni gabarit ne smije nadvisiti relevantnu kotu terena 0.00m , čiji je horizontalni gabarit definisan gradjevinskom linijom GLO i ne moţe biti veći od urbanističke parcele. Ako se radi o denivelisanom terenu, relevantnom kotom terena , smatra se najniţa kota konačnog uređenog i nivelisanog terena oko objekta.
Nadzemna etzaţa je je dio zgrade koji je u cjelini ili djelimično iznad zemlje.
Suteren je nadzemna etaţa kod koje se dio vertikalnog gabarita nalazi iznad kote konačno nivelisanog terena oko objekta i čiji su horizontalni gabariti definisani gradjevinskom linijom GL1.
Suteren moţe biti na ravnom i na denivelisanom terenu.
Kod suterena na ravnom terenu vertikalni gabarit ne moţe nadvisiti kotu terena više od 1.00m konačnog nivelisanog i uređenog terena oko objekta.
Suteren na denivelisanom terenu je sa tri strane ugrađen u teren, s tim što se kota poda suterena na jednoj strani objekta poklapa sa kotom terena ili odstupa od kote terena maksimalno 1.00m.
Prizemlje je nadzemna etaţa čija se kota odreĉuje planom u zavisnosti od namjene i morfologije terena. Za stambene objekte i poslovne objekte kota poda prizemlja je maksimalno 1.00m iznad kote konačno uređenog i nivelisanog terena oko objekta.
Sprat je etaţa iznad prizemlja.

Maksimalna visina objekta odredjuje se vertlkalno, izraţava se u metrima i znači distancu od najniţe kote okolnog konačnog uređenog i nivelisanog terena ili trotoara uz objekat do donje kote vijenca krova ili vijenca ravnog krova. Planom predviĉena je maksimalna visina za:
- za stambene objekte do 26.5 m (P+4 – 19.5m, P+5 – 23m, P+6 – 26.5m)
- za poslovne objekta do 26.5 m (Pv, Pv+1, Pv+2 – 13m, Pv+3 – 16m, Pv+4 – 19.5m, Pv+5 – 23m, Pv+6 – 26.5m)

Najveća visina etaţe za obračun visine graĉevine, mjerena izmeĉu gornjih kota meĉuetaţnih konstrukcija iznosi:
- za garaţe i tehničke prostorije do 3.0m
- za stambene etaţe do 3.5 m
- za poslovne etaţe do 4.5 m
- za skladišta i proizvodne objekte do 12.0 m.
- Spratne visine mogu biti veće od visina određenih ovim planskim dokumentom ukoliko to iziskuje specijalna namjena objekta ili primjena posebnih propisa, s tim što visina objekta ne moţe biti veća od

najveće dozvoljene visine propisane u metrima (26,5m).

Uslovi za nesmetano kretanje invalidnih lica

Prilikom projektovanja i izgradnje objekata potrebno je svim objektima koji svojom funkcijom podrazumijevaju javni sadrţaj, kao i do stambenih objekata u kojima je planirana izgradnja stambenih jedinica za hendikepirana lica, obezbijediti pristup koji mogu koristiti lica s ograničenom mogućnošću kretanja u skladu sa Pravilnikom o bliţim uslovima i načinu prilagođavanja objekata za pristup i kretanje lica smanjene pokretljivosti i lica sa invaliditetom br. 05-412/86 od 10/2013. godine.
U tu svrhu, uz stepenišne prostore projektovati i odgovarajuće rampe s maksimalnim nagibom 8,3%, ili, ukoliko to tehnički uslovi ne dozvoljavaju planirati pristup na drugi način. Nivelacije svih pešačkih staza i prolaza raditi takođe u skladu s vaţećim propisima o kretanju invalidnih lica.
Neophodno je obezbjediti prilaze svim javnim objektima i površinama (poslovni prostori u prizemljima objekata) u nivou bez stepenika. Sve denivelisane površine u parteru koje se normalno savladavaju stepenicama moraju imati i rampe nagiba max 5%.
Rampa za potrebe savladavanja visinske razlike do 120 cm, u unutrašnjem ili spoljašnjem prostoru moţe imati dopušteni nagib do 1:20 (5%), a izuzetno, za visinsku razliku do 76 cm, dopušteni nagib smije biti do 1:12 (8,3%).

Opšti uslovi uređenja prostora

Gabarite objekata projektovati u skladu sa zadatim veličinama zauzetosti terena, spratnosti objekata i bruto građevinske površine.
Ukoliko se u okviru urbanističke parcele jedne namjene planira izgradnja više objekata, moguća je fazna izgradnja objekata i izrada Idejno urbanističko rješenje.
Ostavlja se mogućnost planiranja podruma, u kome se moţe organizovati garaţa, tehničke prostorije, magacini i ostave.Podzemne garaţe se mogu planiraju ispod ozelenjenih i drugih površina van objekata, a u skladu sa tehničkim i geološkim uslovima terena, i propisima za dimenzionisanje podnih ploča uzimajući opterećenja humusa i zelenila . Ukoliko se na parceli planira izgradnja zelenih površina na krovu podzemnih garaţa potrebno je projektovati statički jače sisteme koji bi izdraţali ovakav tip opterećenja.
Mogu se planirati više podzemnih etaţa. Površina podruma ne moţe prelaziti 80% površine urbanističke parcele.
Površina prostorija namijenjenih za garaţiranje i tehničke prostorije ne ulazi u obračun BGP objekata.
Izgradnji objekata mora prethoditi detaljno geomehaničko ispitivanje terena, a tehničku dokumentaciju raditi isključivo na osnovu detaljnih geodetskih snimaka terena, geoloških i hidrogeoloških podataka, kao i rezultata o geomehaničkim ispitivanjma tla.
Prije izgradnje novih objekata potrebno je, ako se za to pojavi potreba, na osnovu geomehaničkih istraţnih radova izvršiti odgovarajuće saniranje terena.
Da bi se omogućila izgradnja novih objekata, rekonstrukcija postojećih i uređenje terena, potrebno je prije realizacije kapaciteta izvršiti nivelaciju terena i kompletno komunalno opremanje zemljišta, u skladu sa ovim uslovima.
Za sve urbanističke parcele na kojima je planirana gradnja vaţe sljedeća osnovna urbanistička pravila:

Zona za gradnju

Zona za gradnju objekta je definisana građevinskim linijama. Koordinate građevinskih linija date su u grafičkom prilogu Nivelacija i Regulacija.

Uređenje parcele

U zavisnosti od namjene, uređenjem parcele diferencirati prostor u okviru iste na: površine ispod objekta, površine saobraćaja (u mirovanju i kretanju, manipulativne i sl. prostore) i slobodne površine.
Parcele nivelisati na način da sa susjednim parcelama čine prostornu cjelinu i obezbjediti odvodnjavanje istih od objekata.
Na urbanističkoj parceli slobodne površine oko stambenih i poslovnih objekata urediti u duhu savremene pejzaţne arhitekture.

Dozvoljeno je ograČivanje urbanistiČkih parcela i sa ogradom visine 1.80m. od metalnih profila i coklu visine 40cm u kombinaciji sa ţivom ogradom,na naČin da unaprijede estetsku vrijednost okoline .
Na urbanistiČkim odnosno katastarskim parcelama na kojima je planirana izgradnja objekta Čija je namjena „privredni objekti, proizvodno zanatstvo, skladišta, stovarišta, robno-distributivni centri, servisne i slobodne zone, skladišta" mogu se graditi ograde visine do 2,2 m.
Na urbanistiČkim parcelama za koje je preporuČena izrada Idejnog urbanistiČkog rješenja će se:
- izvršiti provjeru buducih kapaciteta, koji će se u skladu sa definisanom namjenom prostora planirati na urbanistiČkim parcelalma, u okviru zadatih površina – maksimalne zauzetosti urbanistiČke parcele, maksimalne iskorišćenosti urbanistiČke parcele i spratnosti objekata
- definisati fazna izgradnja u okviru kompleksa, a u skladu sa potrebama investitora.

Garažiranje i parkiranje
Garaţiranje automobila mora se ostvariti u okviru objekata, a parkiranje na urbanistiČkoj parceli (u sluČajevima kada parcela ima prostorne mogućnosti) . Podzemne garaţe se mogu organizovati i ispod ozelenjenih i drugih površina van objekata, a u skladu sa tehniČkim i geološkim uslovima terena i opterećenjama podnih ploća, bez ograniČenja broja eteţa pod zemljom,osim prema saobraćajnicama i susjedima. Ukoliko je podzemna podrumska etaţa namjenjena za parkiranje – garaţiranje i za tehniČke prostorije, istu je dozvoljeno organizovati i graditi i izvan gabarita nadzemnog dijela objekta, uz uslov da podzemne graČevinske linije ne mogu prelazati preko 80% površine urbanistiČke parcele i da se ispoštuju uslovi zaštite susjednih urbanistiČkih parcela, /minimalno rastojanje ispod nivoa terena do susjedne parcele je 1m./ eventualnih postojećih ili planiranih podzemnih instalacija i sliČno.

Arhitektonsko oblikovanje objekta
Rješavanjem zahtjeva korisnika za gradnjom novih ili intervencijama na postojećim objektima, uz striktnu kontrolu tehniČke dokumentacije i realizacije, doprinijeće se unapredjenju arhitektonskih i likovnih vrijednosti samih objekata, a samim tim i ukupne slike naselja i grada. Arhitektonske volumene objekata potrebno je paţljivo projektovati sa ciljem postizanja homogene slike naselja i grada.
Fasade objekata kao i krovne pokrivaČe predvidjeti od kvalitetnog i trajnog materijala i kvalitetno ugraditi. Krovovi mogu biti ravni ili kosi – dvovodni ili Četvorovodni, sa nagibima krovnih ravni maksimalno do 25° (preporuka je 22°). Sljeme krova mora se postaviti po duţoj strani objekta.

Konstrukcija objekta
Konstrukciju novih objekata oblikovati na savremen naČin bez miješanja sistema nošenja po spratovima, sa jednostavnim osnovama i jasnom seizmiČkom koncepcijom. Izbor fundiranja novih objekata prilagoditi zahtjevima sigurnosti, ekonomiČnosti i funkcionalnosti objekta.

Preporuke za aseizmiČko projektovanje (za urbanistiČko tehniČke uslove)
Imajući u vidu izrazitu seizmiČnost područja opštine Podgorice, neophodno je primjenti mjere zaštite koje počinju arhitektonsko-graČevinskim projektovanjem.
U tom smislu preporuke za projektovanje aseizmiČkih objekata trebaju biti sastavni dio urbanistiČko tehniČkih uslova, i one predstavljaju samo dalju-detaljniju razradu i konkretizaciju opštih preporuka za urbanistiČko planiranje i projektovanje za posmatrano područje.
Polazeći od našeg ali i svjetskog iskustva nameću se sljedeće preporuke o obezbedjenju sigurnosti objekata:
o Zaštita ljudskih ţivota kao minimalni stepen sigurnosti kod aseizmiČkog projektovanja
o Zaštita od djelimiČnog ili kompletnog rušenjakonstrukcija za vrlo jaka seizmiČna dejstva i
o Minimalna oštećenja za slabija i umjereno jaka seizmiČka dejstva.
Preporuke koje se tiču seizmiČnosti zone:
Za objekte individualnog stanovanja(porodiČni stambeni objekti) moţe se koristiti koeficijent seizmiČnoisti Ks
=0.10.(IX stepeni MCS).Ukoliko se projektovanje vrši po Eurocodu 8, projektno ubrzanje je 0.30-0.34g.

Za više-spratnice, objekte sa većim rasponima, objekte kolektivnog stanovanja, objekte javnog interesa i sl.projektne seizmičke parametre obavezno definisati inţenjersko- seizmološkim elaboratima i geotehničkim istraţavanjima lokacije gdje je predvidjena gradnja.
Proračun konstrukcije za seizmička dejstva vršiti prema vaţećim tehničkim propisima za gradnju u seizmičkim područjima.Prepopručuje se i proračun na osnovu odredaba Eurocoda 8.

Preporuke koje se tiču graĐevinskog materijala:
Armirano-betonske i čelične konstrukcije uz korektno projektovanje raspolaţu dovoljnom čvrtsoćom, ţilavošću i krutošću tako da su poţeljne za jače zemljotrese.
Zidane konstrukcije izvedene od zidarije, kamena ili teških blokova ne posjeduju ţilavost srazmjernu njihov teţinitako da se ne preporučuju.
Treba dati prednost upotrebi duktilnih materijala.
Preporuke koje se tiču konstruktivnog sistema:
Na području koje pokrivaju DUP-ovi moguća je gradnja objekata različite spratnosti uz primjenu svih standardnih graĐevinskih materijala.
Mogu biti zastupljeni najrazličitiji konstruktivni sistemi.
Zidane konstrukcije ojačane horizontalnim i vertikalnim armirano-betonskim serklaţama mogu se primjenjivati za objekte manjeg značaja i manje visine (do 2 sprata)
Preporučuju se ramovske armirano- betonske konstrukcije kao i konstrukcije sa zidnim platnima.
Obavezna primjena krutih meĐuspratinh konstrukcija sa dovoljnom krutošću u oba ortogonalna pravca.
Temelje konstrukcije objekata projektovati tako da se za dejstvo osnovnog opterećenja izbjegnu difernecijalna slijeganja. Primjenu dva ili više načina temeljenja na istom objektu izbjegavati.

Uslovi za priključak na saobraćajnu i komunalnu infrastrukturu
Na urbanističku parcelu mora se projektovati i obezbijediti kolski pristup sa gradske sabraćajnice ili javnog puta.
Dozvoljavaju se više ulaza sa sporednih saobraćajnica na svakoj urbanističkoj parceli.
Nesmetan pristup I kretanje licima smanjene pokretljivosti u skladu sa članom 73 Zakona o ureĐenju prostora I izgradnji objekata.
Planira se parkiranje u okviru svake urbanističke parcele, unutar parcele ili u garaţi / ispod objekta u podrumskoj etaţi / u skladu sa Pravilnikom o bliţem sadrţaju i formi planskog dokumenta ,kriterijumima namjene površina, elementima urbanističke regulacije i jedinstvenim grafičkim simbolima („Sluţbeni list CG"", br.24/10). Parkiranje se moţe ostvariti i na javnom parkingu ili na susjednoj urbanističkoj parceli uz saglasnosti vlasnika urb.parcela, ukoliko je nemoguće ostvariti u okviru svoje urbanističke parcele.
Na urbanističku parcelu moraju se obezbijediti komunalni priključci, na vodovodnu, elektroenergetsku i telekomunikacionu mreţu i priključenje na kanalizaciju prema uslovima planiranim ovim planom i uslovima nadleţnih javnih preduzeća za oblast infrastrukture.

Uslovi za zaštitu i unapredjenje ţivotne sredine
- u cilju racionalnog korišćenja energije treba iskoristiti sve mogućnosti smanjenja korišćenja energije. Pri izgradnji koristiti savremene termoizolacione materijale, kao bi se smanjila potrošnja toplotne energije;
- predvidjeti mogućnost korišćenja solarne energije;
- kao sistem protiv pretjerane insolacije koristiti odrţive sisteme (zasjenu škurama, graĐevinskim elementima, zelenilom i dr.) kako bi se smanjila potrošnja energije za vještačku klimatizaciju;
- drvoredima smanjiti uticaj vjetra i obezbijediti neophodnu zasjenu u ljetnjim mjesecima;
- inkorporiranjem zelenih masa u strukturu objekata omogućiti korisnicima prostora kontakt sa prirodom;
- predvidjeti drvorede ili zelenu tampon zonu izmedju saobraćajnica i graĐevinskih struktura;
- suspenziju smeća i otpada vršiti u okviru organizacije komunalne djelatnosti.

Tretman postojećih objekata

Prilikom obilaska terena i analize postojećeg stanja evidentirano je tri kategorije postojećih objekata:
- Objekti kolektivnog stanovanja (9)
- objekti individualnog stanovanja (26)
- objekti poslovanja, skladišta i servisa, benzinske pumpe (69)

Planom se predviČa legalizacija nelegalno izgraČenih objekata,koji se nalaze u ovim planom definisanoj zoni gradnje i koji nisu predviČeni za rušenje. Takodje je moguća dogradnja i nadgradnja objekata u skladu sa Zakonom o ureČenju prostora i izgradnji objekata (""Sluţbeni list CG"", br. 51/08, 40/10, 34/11, 40/11, 47/11, 35/13 , 39/13 i 33/14).

Postojeći objekti

Postojećim objektom smatra se objekat koji je izgrađen ili je njegova izgradnja u toku, sa ili bez odobrenja za građenje. Postojeći objekti označeni su na grafičkom prilogu Postojeće stanje – 7 Analiza postojećeg stanja bonitet objekata, stanje fizičkih struktura,na topografsko katastarskim kartama Uprave za nekretnine.

Planirane intervencije na svim postojećim objektima usloviće provjera konstruktivnog sistema pojedinih objekata, kao i planiranje adekvatnog ojačanja radi prihvatanja dodatnih opterećenja. Za izvodjenje svih intervencija na postojećim objektima koristiti kvalitetne i savremene materijale. Materijalizaciju i arhitektoniku uskladiti sa opštom slikom naselja. Svi postojeći izgraČeni objekti koji ne prelaze granice pripadajuće urbanističke parcele se zadrţavaju.

Postojeći objekti predviđeni za uklanjanje

Ovim planom predviČeno je uklanjanje 55 objekata. Postojeći objekti planirani za uklanjanje označeni su na grafičkom prilogu Postojeće stanje – 8 Analiza postojećeg stanja oblici intervencija,na topografsko katastarskim kartama Uprave za nekretnine, i koji se uglavnom nalaze na infrastrukturnim koridorima ili zahvataju dvije urbanističke (katastarske) parcele. Plan nije predvidio rušenje postojećih objekata unutar urbanističke parcele, a za njihovo rušenje odlučuje vlasnik parcele. U skladu sa ţeljama i potrebama vlasnika/ investitora, postojeći objekti se mogu rušiti i mogu izgraditi novi, koji će biti u skladu sa svim uslovima datim ovim planom za nove objekte (regulacija, horizontalni i vertikalni gabarit i indeksi).

Separat urbanističko – tehničkih uslova

Urbanističko – tehnički uslovi

BLOK 11, UP45

Namjena - Površine za Centralne djelatnosti (CD). Na osnovu Pravilnika o bliţem sadrţaju i formi planskog dokumenta, kao i na osnovu zatečenog stanja, na urbanističkoj parceli UP45 dozvoljena je izgradnja: trgovački trţni centri, izloţbeni centri i sajmišta; poslovne zgrade i objekti uprave, kulture, školstva, zdravstvene i socijalne zaštite, sport i rekreacija i sl; privredni objekti, skladišta, stovarišta, koji ne predstavljaju bitnu smetnju pretetnoj namjeni; komunalno – servisni objekti javnih preduzeća i privrednih društava koji sluţe potrebama područja. Na ovim površinama, izuzetno od pretetne namjene kompatibilno toj namjeni, mogu se planirati: Objekti i mreţe infrastrukture; Parkinzi i garaţe za mještaj vozila zaposlenih, korisnika i posletilaca.

aksimalna visina objekta - Dozvoljena spratnost je maksimalno Pv+6, a maksimalna visina objekta ja označav distancu od najniţe kote okolnog konačnog uređenog i nivelisanog terena ili trotoara uz jekat do donje kote vijenca krova ili vijenca ravnog krova iznosi 26.5m. Najveća visina etaţe za račun visine građevine, mjerena između gornjih kota međuetaţnih konstrukcija iznosi: za garaţe i ničke prostorije do 3.0m, za poslovne etaţe do 4.5 m, za skladišta i proizvodne objekte do 12.0 m.

Maksimalne dozvoljene površine zauzetosti i izgrađenosti - Maksimalni indeksi zauzetosti i izgraČenosti, kao i ostali urbanistiĉki parametri su iskazani u tabeli Osnovnih urbanistiĉkih parametara, koja se nalazi u poglavlju Pregled ostvarenih kapaciteta tekstualnog dijela ovog planskog dokumenta.

Zona gradnje - Zona gradnje je određena građevinskim linijama, čije su koordinate date u grafiĉkom prilogu Regulacija i nivelacija, ovog plana.
- Novoplanirani objekti duţi od 30m. moraju imati dilaticionu spojnicu
- Broj objekta i razmještaj na parceli zavisi od potrebe korisnika prostora
- Dozvoljavaju se više ulaza sa glavnih i sporednih saobraćajnica
- Nesmetan pristup I kretanje licima smanjene pokretljivosti u skladu sa ĉlanom 73 Zakona o uređenju prostora I izgradnji objekata.

Konstruktivni sistem:

Konstrukciju objekta racionalno prilagoditi arhitektonskom rješenju uz pridržavanje važećih propisa i pravilnika iz ove oblasti:
-PBAB 87 /"Sl.list SFRJ" 11/87/;
-Pravilniku o tehniĉkim normativima za izgradnju objekata visokogradnje u seizmiĉkim područjima /SL.list SFRJ" broj 31/81, 49/82, 21/88 i 52/90;
-Korisna opterećenja stambenih i javnih zgrada (JUS U.C7.121 /1988)
-Opterećenje vjetrom (JUS U.C7.110 /1991 , JUS U.C7.111 /1991,JUS U.C7.112 /1991 , JUS U.C7.113 /1991)
-Pravilnik o tehniĉkim normativima za temeljenje gradjevinskih objekata
-Pravilnik o tehniĉkim normativima za zidane zidove (sl. list SFRJ br. 87/91)

INFRASTRUKTURA:

Saobraćaj:

Kolski pristup urbanistiĉkoj parceli omogućiti priključenjem na kontaktnu saobraćajnicu sekundarne ulične mreže. Elementi situacionog i nivelacionog rješenja kontaktne saobraćajne mreže prikazani su na grafiĉkim prilozima ovih uslova.

Parkiranje u zoni zahvata plana rješavano je u funkciji planiranih namjena pojedinaĉno. Tako je za zonu kolektivnog stanovanja dat raspored parkig prostora, dok je za zone centralnih djelatnosti i servisa parkiranje potrebno rješavati u okviru samih parcela.

Planirano je da se parkiranje riješava u okviru sopstvenih urbanistiĉkih parcela prema zahtjevima koji proistiĉu iz namjene objekata.

Parkiranje se može organizovati kao površinsko, suterensko ili u podzemnim višeetažnim garažţama u funkciji namjene, pri tom poštujući normative date u "Pravilniku o bližem sadržaju i formi planskog dokumenta, kriterijumima namjene površina, elementima urbanistiĉke regulacije i jedinstvenim grafiĉkim simbolima", (Službeni list CG broj 24/10).

S obzirom na razliĉite namjene površina i razliĉite tipove objekata, predlažu se razliĉiti normativi po cjelinama. Na nivou plana usvojeni su sljedeći normativi:

NAMJENA	potreban broj parking mjesta
stanovanje – jedna stambena jedinica	1.1
proizvodnja (1000m2)	6.6
poslovanje (1000m2)	10
komercijalne djelatnosti(1000m2)	40

Ukoliko pri projektovanju novih objekata dođe do promjena BGP u odnosu na plan, broj parking mjesta obezbijediti prema datim normativima za izmijenjeno stanje.

Pri projektovanju klasičnih garaža poštovati sledeće elemente:
- širina rampe po pravcu min. 2,75 m;
- slobodna visina garaže min 3,00 m;
- dimenzije PM min. 2,3x4,8 m;
- širina unutaršnjih saobraćajnica po pravcu min. 5,40 m;
- podužni nagib pravih rampi max. 12% otkrivene i 15% na pokrivene.

Obrada otvorenih parkinga treba da je takva da omogući maksimalno ozelenjavanje, a na svako 3 PM obezbijediti (koliko je moguće) zasad drvoreda radi hladovine. Parking mjesto definisati sa dimenzijama 2,5x5,00 m.

Projektom uređenja terena obuhvatiti sve kolske i pješačke površine unutar urb. parcele. Revizijom projekta obuhvatiti fazu saobraćaja

Elektroenergetika :

Elektroenergetske instalacije objekata projektovati odnosno izvesti prema:
- Pravilniku o tehničkim normativima za elektroinstalacije niskog napona ("Sl. list SRJ", broj 28/95).
- Pravilniku o tehničkim normativima za zaštitu objekata od atmosferskog pražnjenja ("Sl. list SRJ", broj 11/96),
- Jugoslovenski standardi - Električne instalacije u zgradama. Zahtjevi za bezbjednost JUS NB2741, JUSNB2743 JUSNB2752
- kao i svim drugim važećim pravilnicima i standardima za ovu vrstu objekata.

Pri izradi projekta poštovati Tehničke preporuke EPCG (koje su dostupne na sajtu EPCG) :
- Tehnička preporuka za priključenje potrošača na niskonaponsku mrežu TP-2 (dopunjeno izdanje)
- Tehnička preporuka – Tipizacija mjernih mjesta

Mjesto i način priključenja objekta na elektroenergetsku mrežu odrediće nakon izrade projektne dokumentacije stručne službe CEDIS-a.

Izmjenama i dopunama DUP-a Servisno skladišna zona objekat na urbanističkoj parceli 45, blok 11 pripada traforeonu 11. Snabdijevanje električnom energijom potrošača traforeona 11 planirano je iz trafostanice mbts 10/0,4 kV "zabjelo 4 Nova" 2x1000kVA.

Telekomunikaciona mreža:

Shodno članu 26 stav 2 Zakona o elektronskim komnikacijama (Službeni list 50/08) investitor mora graditi pretplatničke komunikacione kablove, kablove za ka-blovsku distribuciju i zajednički antenski sistem.

Kablovsku kanalizaciju pojedinačnim projektima treba predvidjeti do samih objekata.Kućnu TK instalaciju treba izvoditi u tipskim ormarićima ITO LI lociranim u ulazu u objekte na propisanoj visini ili u tehničkim prostorijama planiranih objekata. Na isti način izvesti i ormariće za koncetraciju instalacije za potrebe kablovske distribucije TV signala sa opremom za pojačavanje TV signala.Kućnu TK instalaciju u svim prostorijama izvoditi kablovima lySt Y ili UTP odgovarajućeg kapaciteta ili drugim kablovima sličnih karakteristika. Provlačiti ih kroz PVC cijevi sa ugradnjom odgovarajućeg broja razvodnih kutija, s tim da u svakom poslovnom prostoru treba predvidjeti min 4 priključka, a u stambenim jedinicama min 2 priključka.

TK mrežu projektovati odnosno izvesti prema : Pravilniku o tehničkim i drugim uslovima za projektovanje, izgradnju i korišćenje elektronske komunikacione mreže, elektronske komunikacione infrastrukture i povezane opreme u objektima (Sl.list CG broj 41/15).

Hidrotehničke instalacije :

Instalacije vodovoda i kanalizacije projektovati u svemu prema važećim propisima i normativima za tu vrstu objekata, a priključiti ih na gradsku distributivnu mrežu prema uslovima koje je Investitor dužan da pribavi od JP "Vodovod i kanalizacija" - Podgorica.

U prilogu se daju trase postojećih i DUP-om planiranih vodova.

Projekat hidrotehničkih instalacija raditi u skladu sa važećim tehničkim propisima i normativima i na isti pribaviti saglasnost od davaoca uslova priključenja.

Meteorološki podaci :

Područje Podgorice karakteriše submediteranska klima sa vrlo dugim, toplim i sušnim ljetima, a blagim i kišovitim zimama. Višegodišnjom analizom meteoroloških uslova utvrdjeno je da Podgorica ima:

- srednju godišnju temperaturu od 15,5‰C (prosječno najhladniji mjesec je januar sa 5‰C), a najtopliji jul sa 26,7‰C),
- 2450 sunčanih sati (102 dana), (najsunčaniji mjesec je juli, a najmanje sunčan mjesec je decembar),
- srednji godišnji prosjek padavina od 169 mm (najveši u decembru 248 mm, najmanji u julu 42 mm),
- prosječnu relativnu godišnju vlažnost vazduha 63,6% (max. vlažnost je u novembru 77,2%, a min. u julu 49,4%),
- dominantan sjeverni vjetar sa max. brzinom od 34,80 m/sec (123km/h), sa pritiskom od 75,7 kp/m2, najčešće u zimskom periodu sa prosječno 20,8 dana,
- srednji vremenski period u kome je potrebno grijanje je od 10. novembra do 30. marta.

Prije projektovanja navedene podatke potrebno je provjeriti i kompletirati od Republičkog hidrometeoroločkog zavoda Podgorica.

Podaci o nosivosti tla i nivou podzemne vode:

Prema karti podobnosti terena za urbanizaciju ovaj prostor koji je predmet ovih uslova svrstan je u II kategoriju tj. u terene sa neznatnim ograničenjem za urbanizaciju.

Geološku gradnju terena čine stratifikovani, redje masivni krečnjaci, negdje prekristalisani, negdje manje ili više dolomitični, a rjedje čisti dolomiti. Slabo rastvorljive stjene u vodu, postojane i čvrste stjene. Ovo je stišljiv do praktično nestišljiv kompleks. Zbijanje dolazi sa opterećenjem ili postepeno u vremenu.

Navedene litološke strukture karakteriše dobra vodopropustljivost, a dubina izdani podzemne vode svuda je veća od 4 m od nivoa terena.

Nosivost terena kreće se od 120-200 kN/m².

Projektovonje fizičkih struktura mora da uvaži zahtjeve zemljotresnog inženjerstva u svemu prema nalazima ELABORATA o geotehničkim uslovima terena na lokaciji.

Seizmički propisi:

- Koeficijent seizmičnosti Ks = 0,045-0,079
- Koeficijent dinamičnosti Kd = 0,47 - 1,0
- Ubrzanje tla Qmax 0,178-0288
- Seizmički intenzitet (MCS) = 9‰

OSTALI USLOVI :

Projekat uraditi u skladu sa izdatim urbanističko-tehničkim uslovima kod ovlašćenog privrednog društva koje je upisano u centralni registar Privrednog suda za obavljanje djelatnosti izrade

tehničke dokumentacije I koje ispunjavaju uslove propisane Zakonom o uredjenju prostora i izgradnji objekata (» Sl.List CG«, broj 064/17 od 06.10.2017.g).

Projektnu dokumentaciju, reviziju tehničke dokumentacije uraditi u skladu sa Zakona o uredjenju prostora i izgradnji objekata ("Sl.List CG", broj 064/17 od 06.10.2017 godine) a u skladu sa Pravilnikom o načinu izrade, razmjeri I bližoj sadržini tehničke dokumentacije.

DOSTAVLJENO: Podnosiocu zahtjeva, u spise predmeta urbanističko-građevinskoj inspekciji i arhivi

Sektor za uređenje prostora,
Radmila Maljević

Obradili :
Arh.Vesna Doderovic ,dipl.ing.
Risto Lučić, dipl.ing.el.
Radmila Maljević, dipl.ing.sao.
Grafička obrada priloga "Geodezija"
mr Miodrag Kalezić, dipl.ing.geo

Obrada grafičkih priloga :
Vlatko Mijatović, teh.

PRILOZI:
- Grafički prilozi iz planskog dokumenta
- Tehnički uslovi u skladu sa posebnim propisima
- List nepokretnosti i kopija katastarskog plana

CRNA GORA
UPRAVA ZA NEKRETNINE
PODRUČNA JEDINICA: PODGORICA
Broj: 101-956-42792/18
Datum: 03.08.2018.

Katastarska opština: PODGORICA III
Broj lista nepokretnosti: 6519
Broj plana: 10,42
Parcela: 4545/2

KOPIJA PLANA

Razmjera 1: 1000

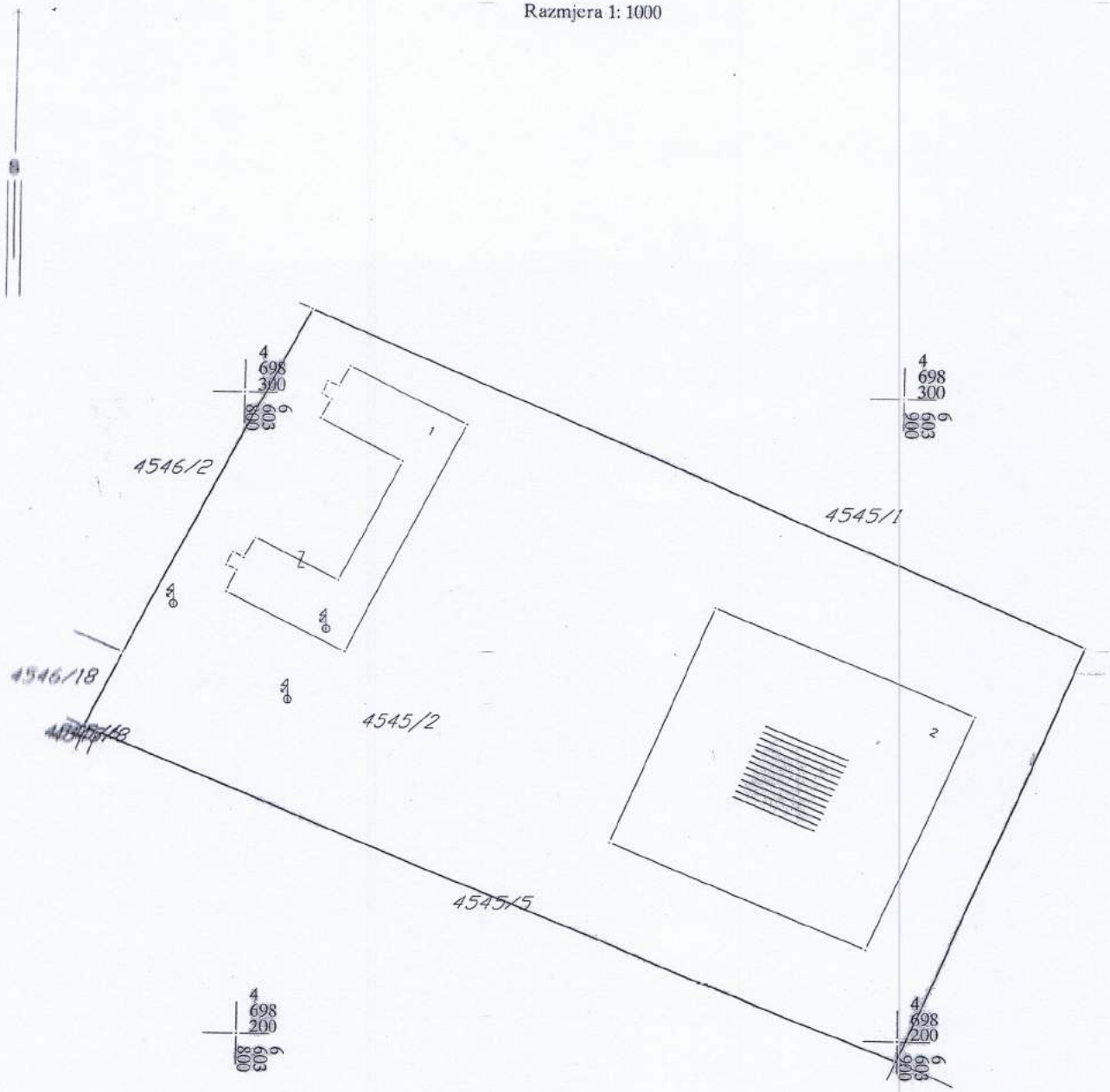

IZVOD IZ DIGITALNOG PLANA
Obrada

176000000395
101-956-42792/2018

CRNA GORA
UPRAVA ZA NEKRETNINE

PODRUČNA JEDINICA
PODGORICA

Broj: 101-956-42792/2018
Datum: 03.08.2018
KO: PODGORICA III

Na osnovu člana 173. Zakona o državnom premjeru i katastru nepokretnosti ("Sl. list RCG" br. 29/07 i "Sl. list CG" br. 32/11 i 43/15), postupajući po zahtjevu , , izdaje se

LIST NEPOKRETNOSTI 6519 - PREPIS

Podaci o parcelama

Broj	Podbroj	Broj zgrade	Plan Skica	Datum upisa	Potes ili ulica i kućni broj	Način korišćenja Osnov sticanja	Bon. klasa	Površina m^2	Prihod
4545	2		48 2/48		ZABJELO	Neplodna zemljišta KUPOVINA		7272	0.00
4545	2	1	48 2/48		ZABJELO	Poslovne zgrade u vanprivredi KUPOVINA		521	0.00
4545	2	2	48 2/48		ZABJELO	Poslovne zgrade u vanprivredi KUPOVINA		1683	0.00
								9476	0.00

Podaci o vlasniku ili nosiocu

Matični broj - ID broj	Naziv nosioca prava - adresa i mjesto	Osnov prava	Obim prava
0000002215128	TRUCK TRADE DOO PODGORICA BULEVAR LENJINA BB Podgorica	Svojina	1/1

Podaci o objektima i posebnim djelovima

Broj	Podbroj	Broj zgrade	Način korišćenja Osnov sticanja Sobnost	PD Godina izgradnje	Spratnost/ Sprat Površina	Osnov prava Vlasnik ili nosilac prava Adresa, Mjesto
4545	2	1	Poslovne zgrade u vanprivredi KUPOVINA	995	P 521	Svojina 1/1 TRUCK TRADE DOO PODGORICA 0000002215128 BULEVAR LENJINA BB Podgorica
4545	2	2	Poslovne zgrade u vanprivredi KUPOVINA	0	P 1683	Svojina 1/1 TRUCK TRADE DOO PODGORICA 0000002215128 BULEVAR LENJINA BB Podgorica

e postoje tereti i ograničenja.

ksa za ovaj PREPIS je naplaćena na osnovu Tarifnog broja 1 Zakona o administrativnim taksama ("Sl. list RCG" br. 03, 46/04, 81/05 i 02/06, "Sl.list CG" 22/08, 77/08, 03/09, 40/10, 20/11, 26/11, 56/13, 45/14 i 53/16) u iznosu od 5 URA. Naplaćena naknada u iznosu od 3 EURA za korišćenje podataka premjera, katastra nepokretnosti i usluga na osnovu na 174 Zakona o državnom premjeru i katastru nepokretnosti ("Sl.list RCG" 29/07 i "Sl.list CG" 32/11 i 43/15).

Crna Gora - Ministarstvo finansija - UPRAVA ZA NEKRETNINE - 21 - PODGORICA

Načelnik

Marko Bulatović,dipl.prav

CRNA GORA
Glavni grad - Podgorica
Sekretarijat za planiranje
i uredjenje prostora
i zaštite životne sredine
Broj: 08 - 352/18 – 415
Podgorica, 06.08.2018. godine

DUP "SERVISNO-SKLADIŠNA ZONA "
– Izmjene i dopune, zona **"B"**, Blok **11**,
Urbanistička parcela broj **45**

Podnosilac zahtjeva,
"SPORT VISION" d.o.o. Podgorica

R-1:1000	Naziv grafičkog priloga GEODETSKA PODLOGA	Grafički prilog br.1

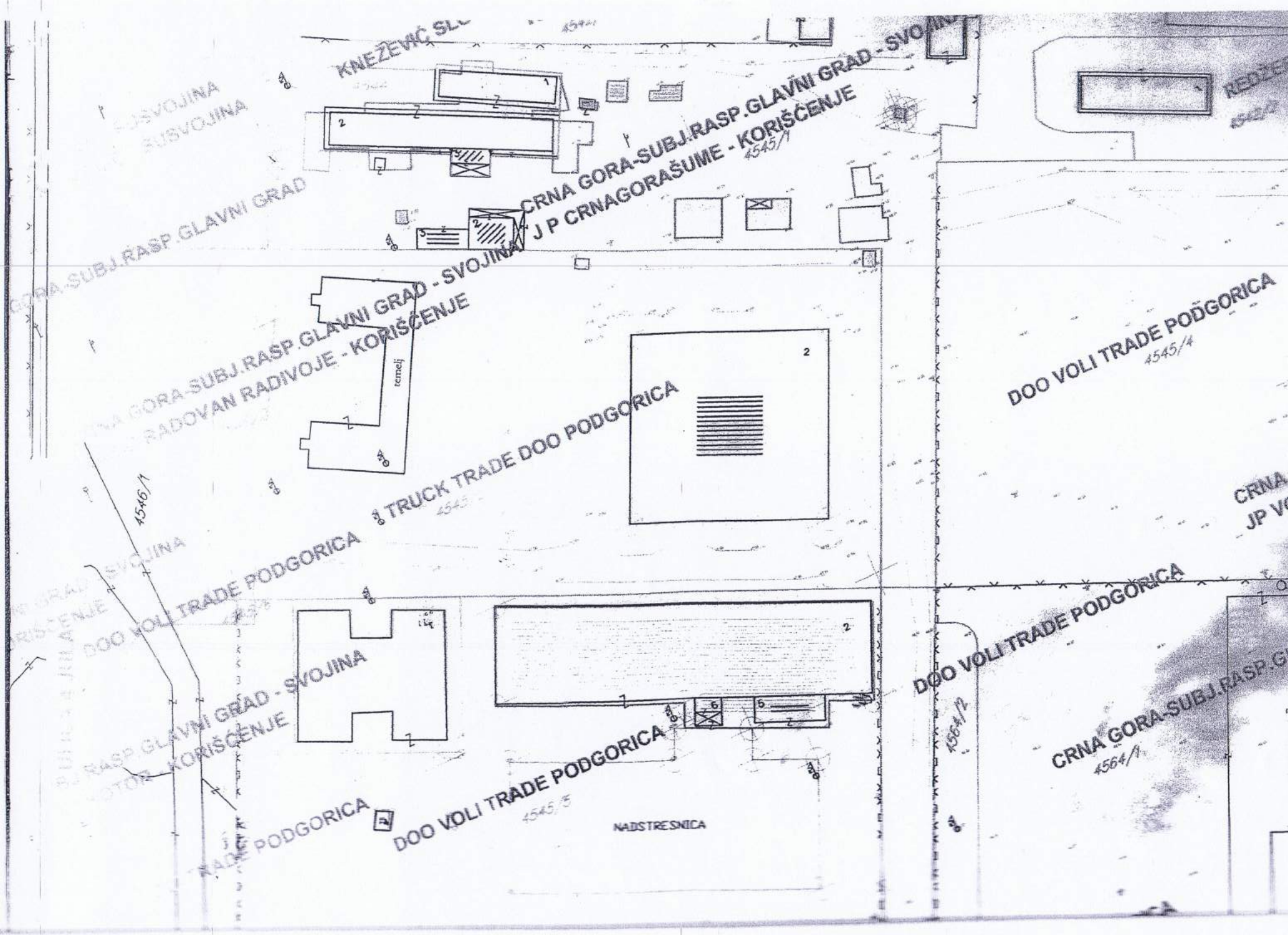
KNEŽEVIĆ, SLO
CRNA GORA-SUBJ.RASP.GLAVNI GRAD - SVOJINA
J P CRNAGORAŠUME - KORIŠĆENJE
4545/1
CRNA GORA-SUBJ.RASP.GLAVNI GRAD - SVOJINA
RADOVAN RADIVOJE - KORIŠĆENJE
temelj
TRUCK TRADE DOO PODGORICA
DOO VOLI TRADE PODGORICA
4545/4
1546/1
DOO VOLI TRADE PODGORICA
DOO VOLI TRADE PODGORICA
4564/2
CRNA GORA-SUBJ.RASP.GLAVNI GRAD - SVOJINA
KORIŠĆENJE
DOO VOLI TRADE PODGORICA
4545/5
NADSTREŠNICA
CRNA GORA-SUBJ.RASP.G
4564/1

CRNA GORA
Glavni grad - Podgorica
Sekretarijat za planiranje
i uredjenje prostora
i zaštite životne sredine
Broj: 08 - 352/18 – 415
Podgorica, 06.08.2018. godine

DUP "SERVISNO-SKLADIŠNA ZONA "
– Izmjene i dopune, zona "B", Blok 11,
Urbanistička parcela broj 45

Podnosilac zahtjeva,
"SPORT VISION" d.o.o. Podgorica

LEGENDA

P+1 spratnost objekta

plan intervencija:

objekti planirani za rušenje

objekti planirani za zadržavanje

R-1:1000	Naziv grafičkog priloga ANALIZA POSTOJEĆEG STANJA I OBLICI	Grafički prilog br.2

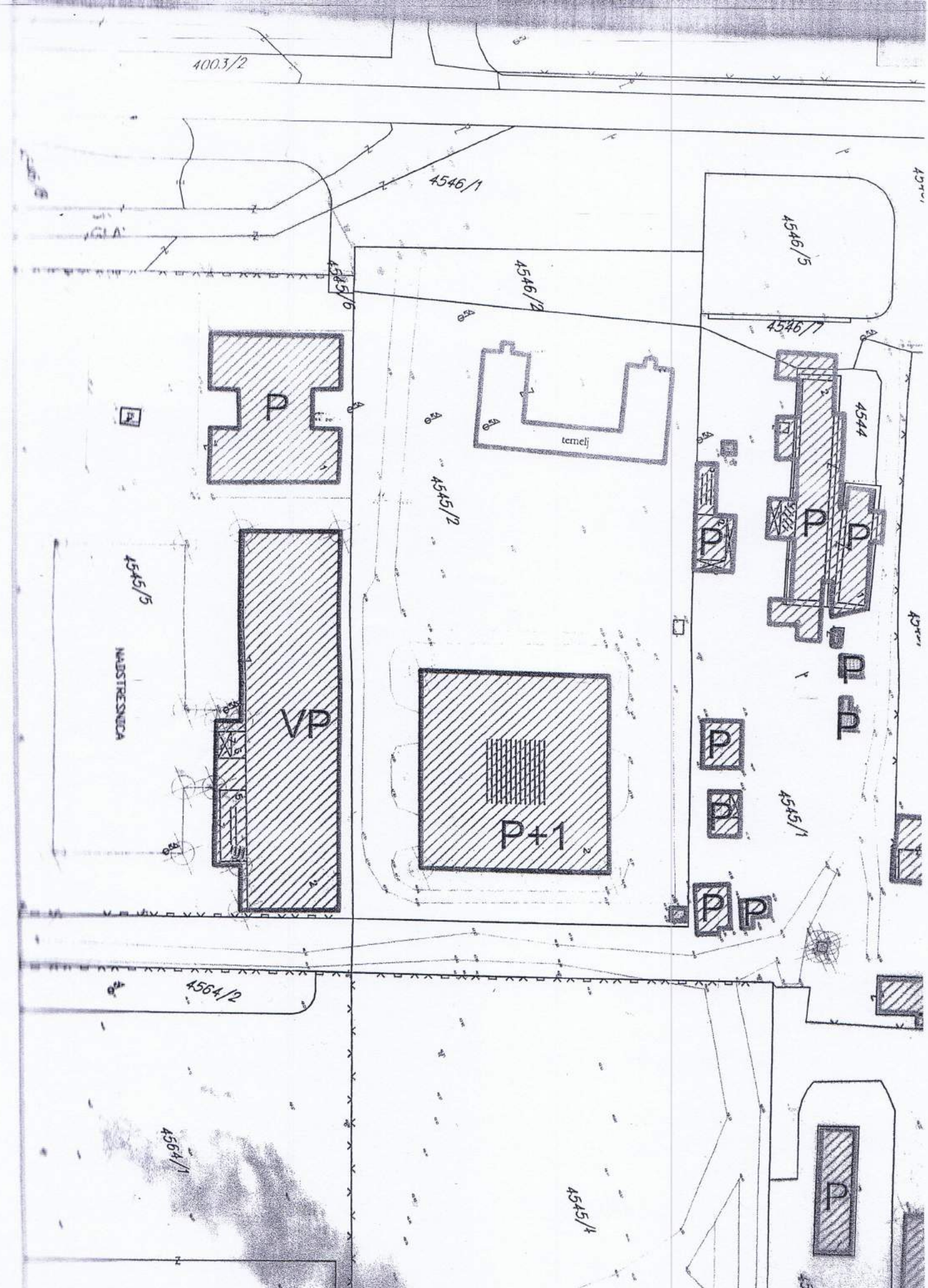
4003/2
4546/1
4546/5
4546/2
4546/7
4545/6
4544
temelj
4545/2
4545/5
NADSTRESNICA
VP
P+1
4545/1
4564/2
4564/1
4545/4
P

CRNA GORA
Glavni grad - Podgorica
Sekretarijat za planiranje
i uredjenje prostora
i zaštite životne sredine
Broj: 08 - 352/18 – 415
Podgorica, 06.08.2018. godine

DUP "SERVISNO-SKLADIŠNA ZONA "
– Izmjene i dopune, zona **"B"**, Blok **11**,
Urbanistička parcela broj **45**

Podnosilac zahtjeva,
"SPORT VISION" d.o.o. Podgorica

bonitet objekta:

ruševine, napušteni objekti

objekti u dobrom stanju

R-1:1000	Naziv grafičkog priloga ANALIZA POSTOJEĆEG STANJA I BONITET OBJEKATA I STANJA FIZIČKIH STRUKTURA	Grafički prilog br.3

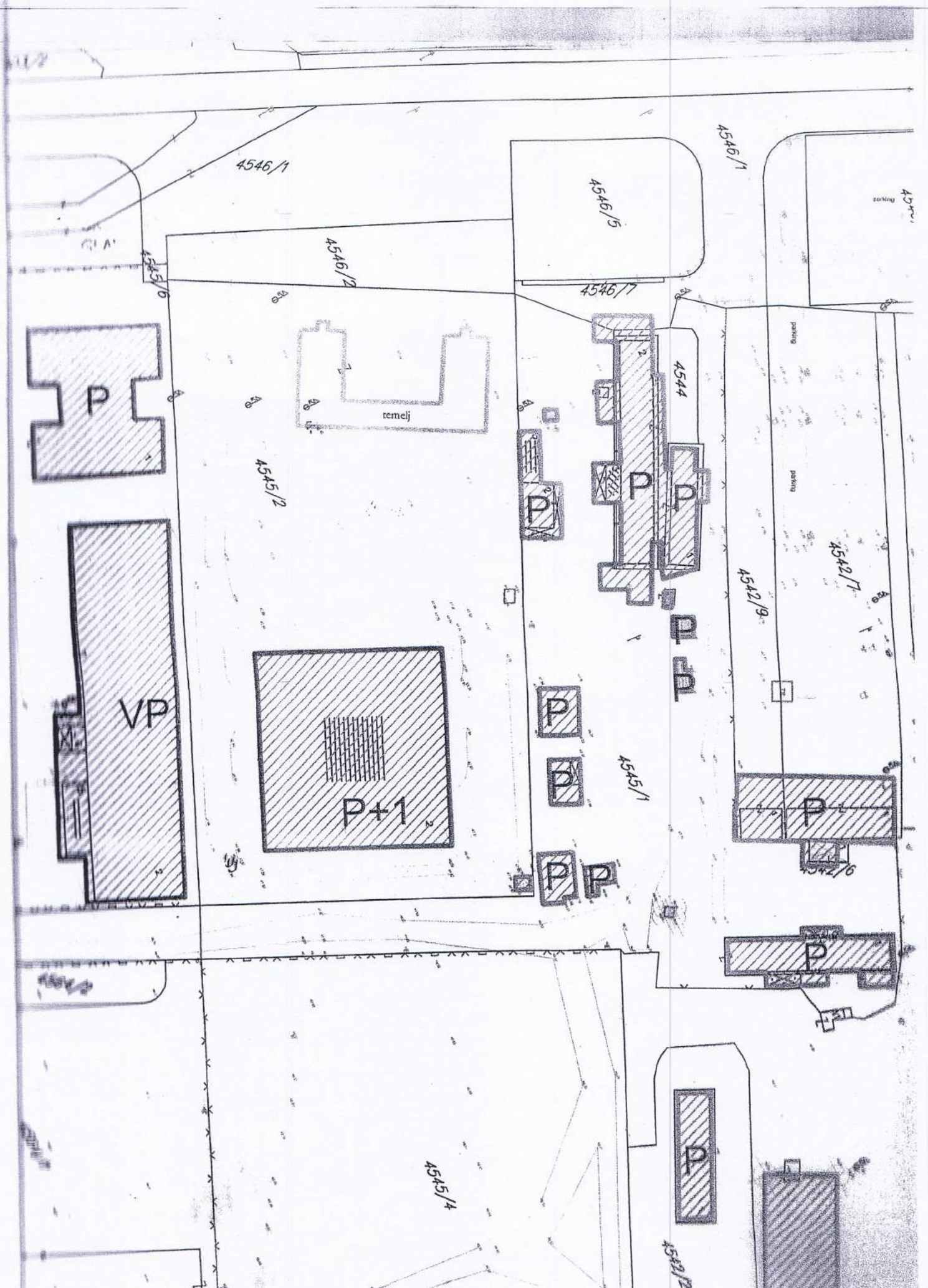
4546/1
4546/1
4546/5
4546/2
4546/7
4545/6
4544
temelj
4545/2
P
P
P
P
P
P
P
P
P
P
P
P
P
P
VP
P+1
4545/1
4542/9
4542/7
4542/6
4545/4
4542/2

CRNA GORA
Glavni grad - Podgorica
Sekretarijat za planiranje
i uredjenje prostora
i zaštite životne sredine
Broj 08 - 352/18 – 415
Podgorica, 06.08.2018. godine

DUP "SERVISNO-SKLADIŠNA ZONA "
– Izmjene i dopune, zona **"B"**, Blok **11**,
Urbanistička parcela broj **45**

Podnosilac zahtjeva,
"SPORT VISION" d.o.o. Podgorica

CD CENTRALNE DJELATNOSTI

R-1:1000	Naziv grafičkog priloga PLAN NAMJENE POVRŠINA	Grafički prilog br.4

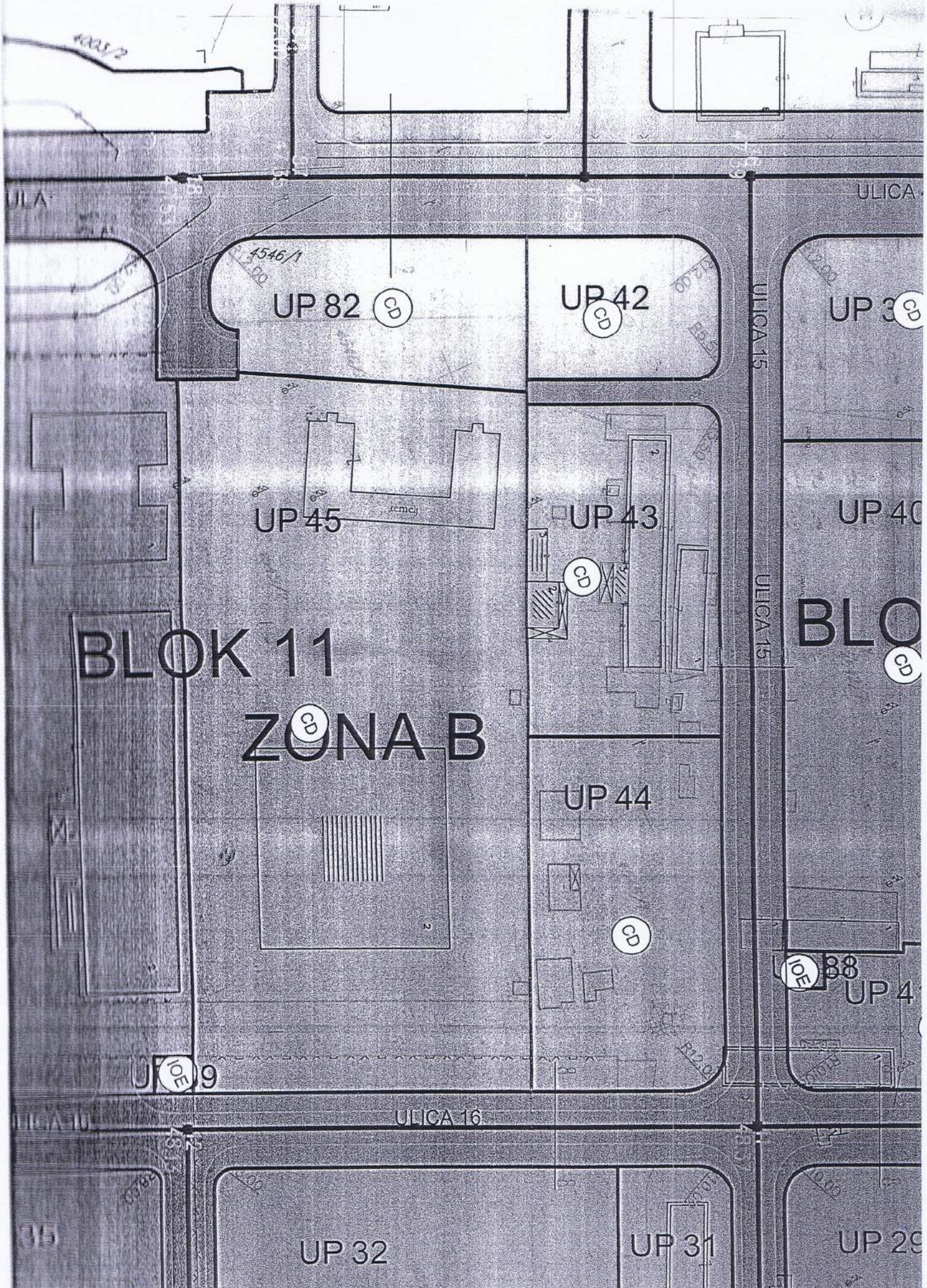
4546/2
4546/1
UP 82
CD
UP 42
CD
ULICA 15
UP 3
CD
UP 45
remcj
UP 43
CD
UP 40
ULICA 15
BLOK 11
ZONA B
CD
BLO
CD
UP 44
CD
IOE
38
UP 4
IOE
9
ULICA 16
UP 32
UP 31
UP 29

CRNA GORA
Glavni grad - Podgorica
Sekretarijat za planiranje
i uredjenje prostora
i zaštite životne sredine
Broj: 08 - 352/18 – 415
Podgorica, 06.08.2018. godine

DUP "SERVISNO-SKLADIŠNA ZONA "
– Izmjene i dopune, zona **"B"**, Blok **11**,
Urbanistička parcela broj **45**

Podnosilac zahtjeva,
"SPORT VISION" d.o.o. Podgorica

R-1:1000	Naziv grafičkog priloga PLAN PARCELACIJA I UTU	Grafički prilog br.5

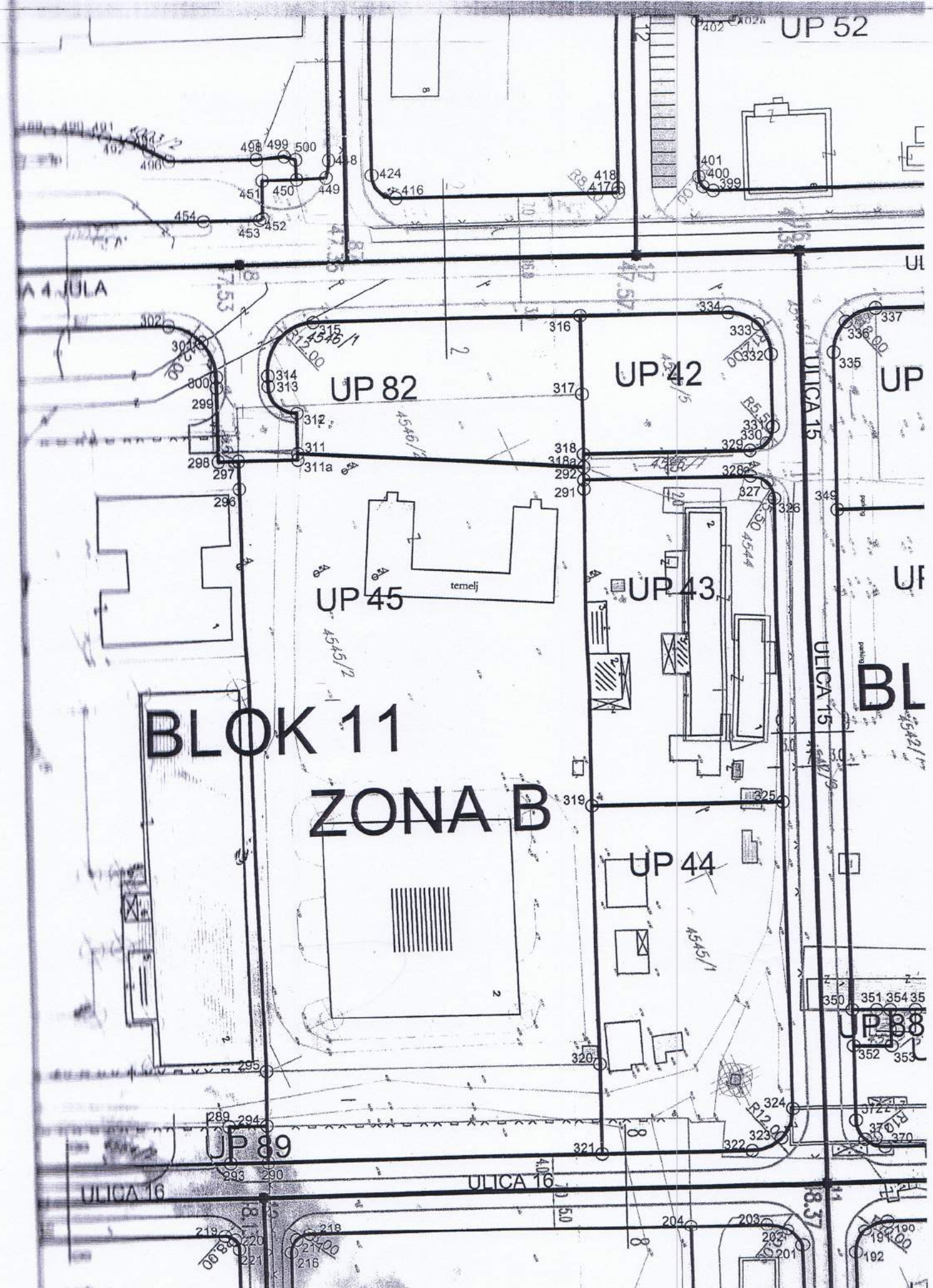
UP 52
UP 82
UP 42
UP 45
UP 43
UP 44
UP 89
UP 88
BLOK 11
ZONA B
ULICA 15
ULICA 16
temelj
4546/1
4545/2
4545/1
4544

CRNA GORA
Glavni grad - Podgorica
Sekretarijat za planiranje
i uredjenje prostora
i zaštite životne sredine
Broj: 08 - 352/18 – 415
Podgorica, 06.08.2018. godine

DUP "SERVISNO-SKLADIŠNA ZONA "
– Izmjene i dopune, zona **"B"**, Blok **11**,
Urbanistička parcela broj **45**

Podnosilac zahtjeva,
"SPORT VISION" d.o.o. Podgorica

R-1:1000	Naziv grafičkog priloga GEODEZIJA	Grafički prilog br.6

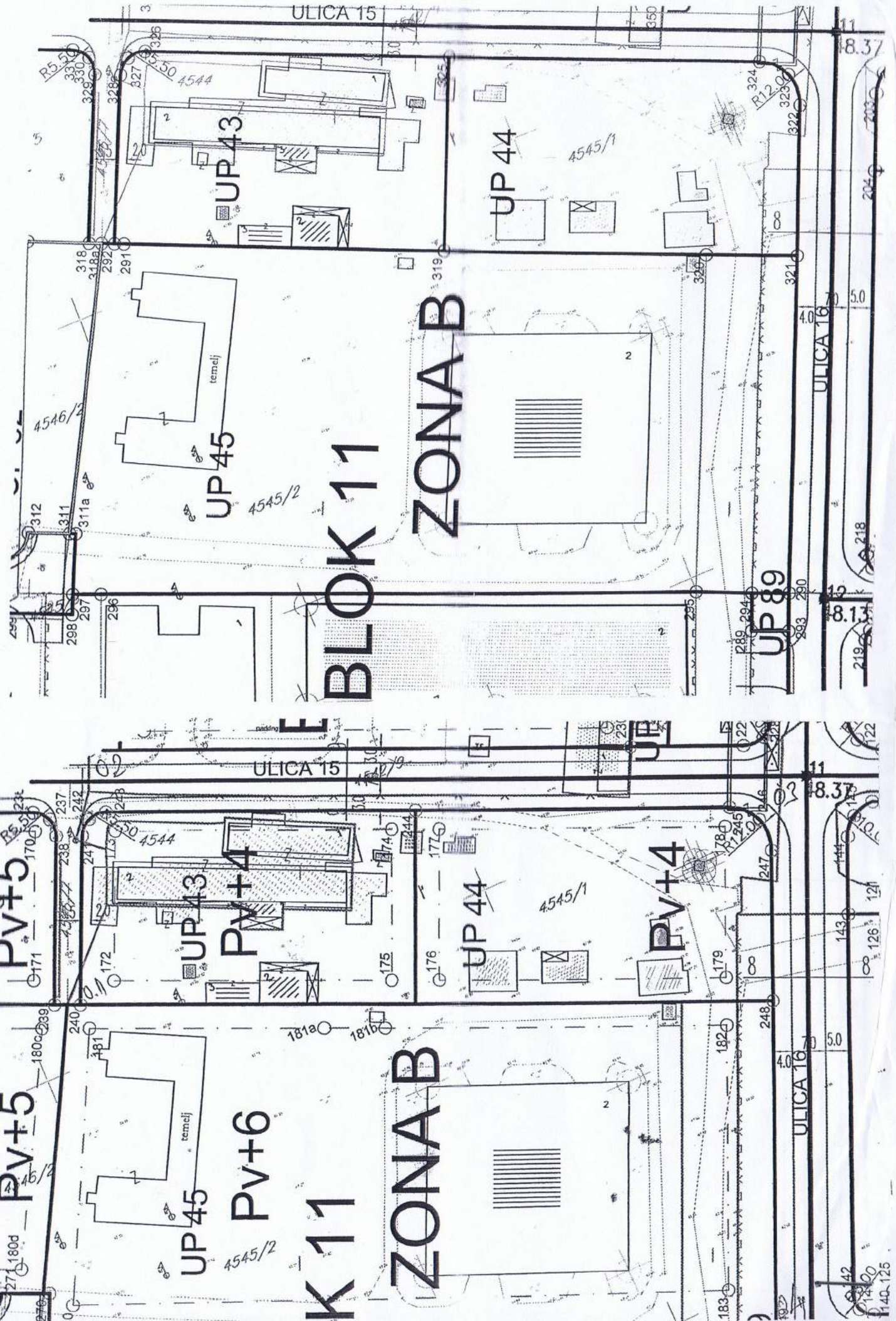

G E O D E Z I J A

R 1 : 1000

DUP SERVISNO SKLADIŠNA ZONA , Urb.parc. br. 45 Blok 11

KOORDINATE TACAKA
Urb.parc.br. 45, Blok 11
Površina P- 10842.72
Urb.parcela nije vlasnicki kompletirana

290	Y=6603918.01	X=4698188.91
321	Y=6603946.10	X=4698253.84
319	Y=6603876.85	X=4698284.01
292	Y=6603812.62	X=4698312.00
318a	Y=6603810.10	X=4698313.10
311	Y=6603781.88	X=4698259.10
311a	Y=6603783.09	X=4698258.58
297	Y=6603778.03	X=4698246.88
295	Y=6603899.85	X=4698196.87
294	Y=6603910.60	X=4698192.00

Gradjevinska linija G.L.

181	Y=6603812.37	X=4698306.66
181a	Y=6603857.09	X=4698287.17
181b	Y=6603869.01	X=4698281.98
182	Y=6603934.94	X=4698253.24
183	Y=6603912.77	X=4698201.99
180	Y=6603786.67	X=4698254.25

Osovina planiranih saobracajnica

O.1	Y=6603810.10	X=4698313.10
O.2	Y=6603828.73	X=4698356.16
O.3	Y=6603971.77	X=4698294.30
O.4	Y=6603924.42	X=4698184.83

Datum 20.08.18.

Napomena : Sutaciju u Glavnom projektu uraditi na katastarsko-topografski plan u R1:200 ili R 1:250 , što podrazumijeva :

Planirano stanje sadrži :

- postojeće stanje , sa katastarskim granicama parcela i njihovim brojem,
- apsolutni koordinatni sistem i apsolutne kote
- granicu planirane urbanističke parcele sa njenim brojem, planirani gab. objekata i spratnost
- po UTU-ma zadatu planiranu G-L kao i kordinatama definisanu G.L. usvojenog gabarita objekta (krajnje tačke i rastojanje objekta – ulične fasade -za potrebe izdavanja Protokola iskolčenja)
- apsolutnu kotu poda prizemlja
- po UTU-ma definisanu saobraćajnicu , ili snimljeni postojeći kolsko-pješačni prilaz

Pored analogne situacije i Digitalni oblik – CD – Auto Cad – dwg format

SEKRETAR
Oliver Marković , dipl.ing. građ.

CRNA GORA
Glavni grad - Podgorica
Sekretarijat za planiranje
i uređenje prostora
i zaštitu životne sredine
Broj: 08 - 352/18 - 415
Podgorica, 06.08.2018. godine

DUP "SERVISNO-SKLADIŠNA ZONA "
– Izmjene i dopune, zona **"B"**, Blok **11**,
Urbanistička parcela broj **45**

Podnosilac zahtjeva,
"SPORT VISION" d.o.o. Podgorica

UP 1	OZNAKA URBANISTIČKE PARCELE
	GRAĐEVINSKA LINIJA
01	TAČKE GRAĐEVINSKE LINIJE
	REGULACIONA LINIJA
01	TAČKE REGULACIONE LINIJE
	TAČKE REGULACIONE LINIJE
P+6	OZNAKA SPRATNOSTI

R=1:1000	Naziv grafičkog priloga PLAN REGULACIJE I NIVELACIJE	Grafički prilog br.7

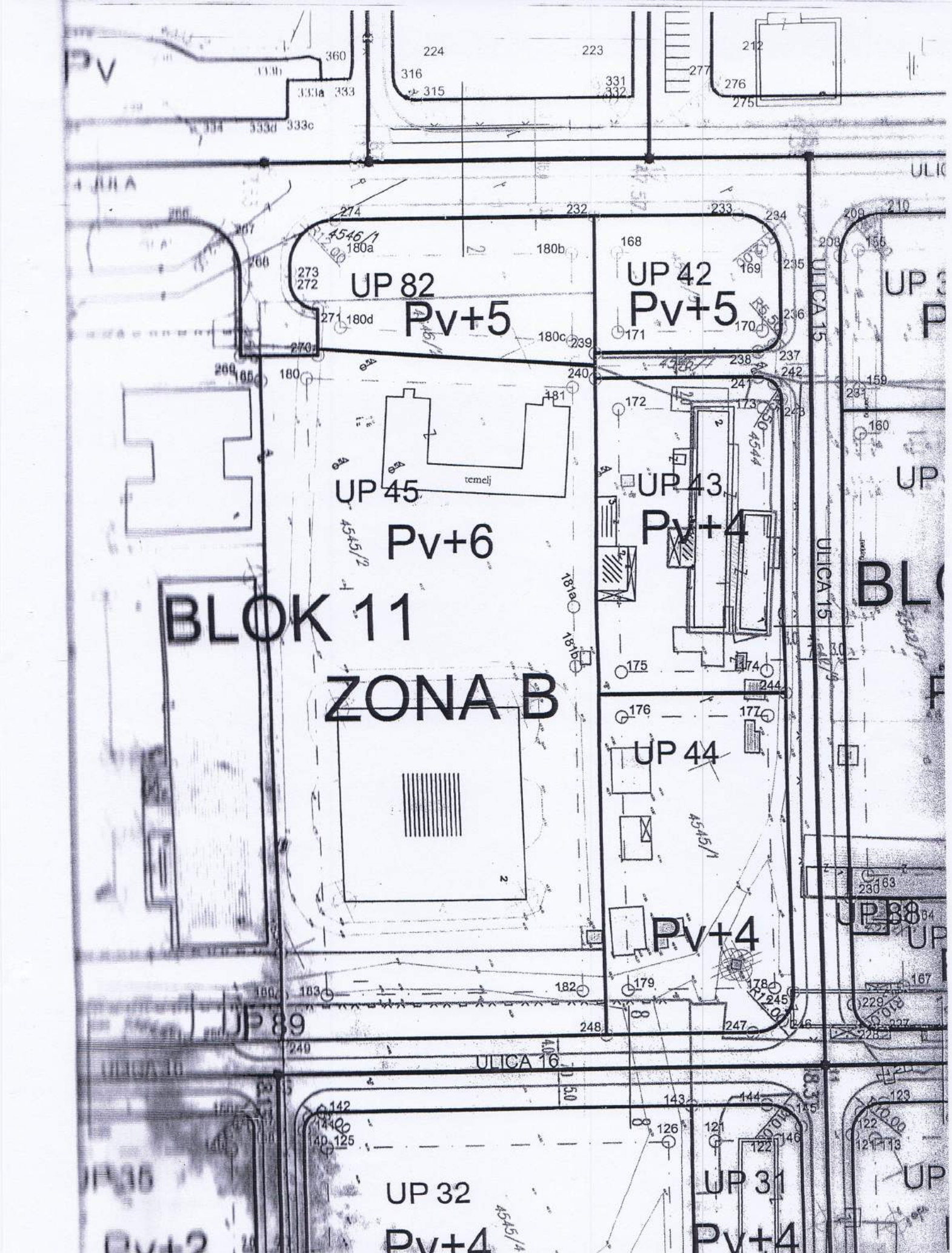
BLOK 11
ZONA B
UP 82
Pv+5
UP 42
Pv+5
UP 45
Pv+6
UP 43
Pv+4
UP 44
Pv+4
UP 89
UP 32
Pv+4
UP 31
Pv+4
ULICA 15
ULICA 16
temelj

CRNA GORA
Glavni grad - Podgorica
Sekretarijat za planiranje
i uređenje prostora
i zaštitu životne sredine
Broj: 08 - 352/18 - 415
Podgorica, 06.08.2018. godine

DUP "SERVISNO-SKLADIŠNA ZONA "
– Izmjene i dopune, zona **"B"**, Blok **11**,
Urbanistička parcela broj **45**

Podnosilac zahtjeva,
"SPORT VISION" d.o.o. Podgorica

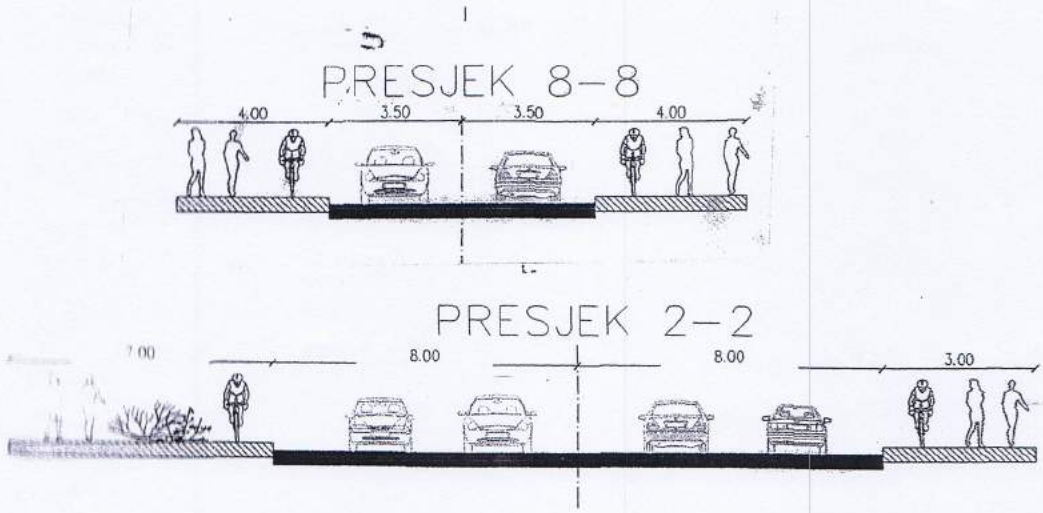

R-1:1000	Naziv grafičkog priloga PLAN SAOBRAĆAJA	Grafički prilog br.8

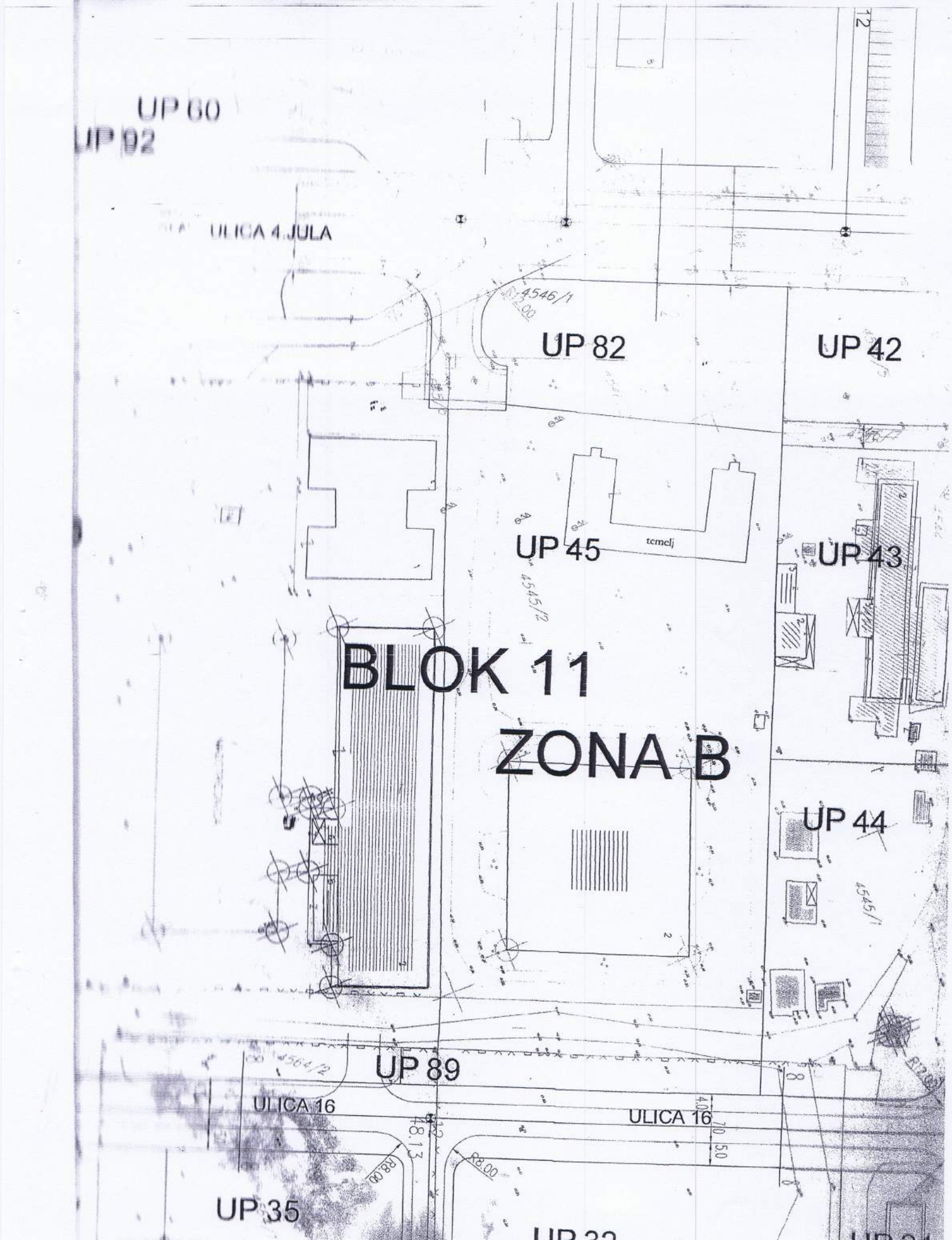
UP 60
UP 92
ULICA 4 JULA
4546/1
UP 82
UP 42
UP 45
temelj
UP 43
4545/2
BLOK 11
ZONA B
UP 44
4545/1
UP 89
ULICA 16
ULICA 16
48.13
R8.00
R8.00
UP 35

CRNA GORA
Glavni grad - Podgorica
Sekretarijat za planiranje
i uredjenje prostora
i zaštitu životne sredine
Broj: 08 - 352/18 - 415
Podgorica, 06.08.2018. godine

DUP "SERVISNO-SKLADIŠNA ZONA "
– Izmjene i dopune, zona **"B"**, Blok **11**,
Urbanistička parcela broj **45**

Podnosilac zahtjeva,
"SPORT VISION" d.o.o. Podgorica

TS — TS 110/10 kV

TS — TS 10/0.4 kV

TS — TS 10/0.4 kV NOVA

ELEKTROVOD 110 kV

ELEKTROVOD 10 kV

ELEKTROVOD 10 kV PLANIRANI

ELEKTROVOD 10 kV IZMJESTANJE

ELEKTROVOD 10 kV UKIDANJE

R=1:1000	Naziv grafičkog priloga ELEKTROENERGETIKA	Grafički prilog br.9

DRUŠTVO SA OGRANIČENOM ODGOVORNOŠĆU "VODOVOD I KANALIZACIJA"

81000 PODGORICA, ul. Zetskih vladara bb,
PIB: 02015641, PDV: 20/31-00109-1
Telefoni: centrala 020/440 300, fax: 440 362, komerc. sl. tel/fax: 440 364
Vodovodna mreža: 440 309, kanalizacija: 440 325, tehnička priprema 440 312
E-mail: vikpg@t-com.me, Web. www.vikpg.co.me

Žiro računi:
PG banka: 550-1105-66
CKB: 510-8284-20
Prva banka CG: 535-9562-08
Hipotekarna banka: 520-9074-13

Broj: 8442/2

Podgorica, 17. 08. 2018

CRNA GORA
GLAVNI GRAD PODGORICA
Sekretarijat za planiranje, uredjenje prostora i zaštitu životne sredine

Црна Гора - Главни град Подгорица
Секретаријат за планирање и уређење простора и заштиту животне средине
Примљено: 20/08/18

Орг. јед.	Клас. знак	Редни број	Прилог	Вриједност
08				

92267, 3000-269/2018

PREDMET: Dostava katastra instalacija i tehničkih uslova priključenja na gradski vodovod i kanalizaciju za objekat centralnih djelatnosti na UP 45, zona B, blok 11, u zahvatu DUP-a "Servisno-skladišna zona" izmjene i dopune (katastarska parcela 4545/2 KO Podgorica III) u Podgorici, investitora „SPORT VISION" d.o.o.

Na vaš zahtjev, koji je kod nas evidentiran pod brojem 8442/1 od 08.08.2018. godine, dostavljamo vam katastar instalacija i tehničke uslove priključenja na gradski vodovod i kanalizaciju za objekat centralnih djelatnosti na UP 45, zona B, blok 11, u zahvatu DUP-a "Servisno-skladišna zona" izmjene i dopune (katastarska parcela 4545/2 KO Podgorica III) u Podgorici, investitora „SPORT VISION" d.o.o.

Napominjemo da ovi uslovi važe 6 (šest) mjeseci od dana izdavanja, te u slučaju da ih ne podigne u tom roku, smatramo da je investitor odustao od zahtjeva i da su Sekretarijatu dostavljeni uslovi nevažeći, te je potrebno da Sekretarijat dostavi novi zahtjev.

Podgorica,
17.08.2018. godine

Izvršni direktor,
Vladan Vučelić, dipl.ecc.

DRUŠTVO SA OGRANIČENOM ODGOVORNOŠĆU "VODOVOD I KANALIZACIJA"
81000 PODGORICA, ul. Zetskih vladara bb,
PIB: 02015641, PDV: 20/31-00109-1
Telefoni: centrala 020/440 300, fax: 440 362, komerc. sl. tel/fax: 440 364
Vodovodna mreža: 440 309, kanalizacija: 440 325, tehnička priprema 440 312
E-mail: vikpg@t-com.me, Web. www.vikpg.co.me

Žiro računi:
PG banka: 550-1105-66
CKB: 510-8284-20
Prva banka CG: 535-9562-08
Hipotekarna banka: 520-9074-13

Broj: 8442/3
Podgorica, 17. 08. 2018.

"SPORT VISION" d.o.o.
P O D G O R I C A

92267,3000-269/2018

PREDMET: Katastar instalacija i tehnički uslovi priključenja na gradski vodovod i kanalizaciju za objekat centralnih djelatnosti na UP 45, zona B, blok 11, u zahvatu DUP-a "Servisno-skladišna zona" izmjene i dopune (katastarska parcela 4545/2 KO Podgorica III) u Podgorici

Na osnovu zahtjeva Sekretarijata za planiranje, uredjenje prostora i zaštitu životne sredine, koji je kod nas evidentiran pod brojem 8442/1 od 08.08.2018. godine, za izdavanje tehničkih uslova priključenja na gradski vodovod i kanalizaciju za objekat centralnih djelatnosti na UP 45, zona B, blok 11, u zahvatu DUP-a "Servisno-skladišna zona" izmjene i dopune (katastarska parcela 4545/2 KO Podgorica III) u Podgorici, (prema urbanističko-tehničkim uslovima 08-352/18-415 od 06.08.2018. godine, izdatim od strane Sekretarijata za planiranje, uredjenje prostora i zaštitu životne sredine), dostavljamo vam situaciju sa ucrtanim postojećim hidrotehničkim instalacijama na predmetnoj lokaciji i propisujemo sljedeće uslove priključenja na vodovod i kanalizaciju. Položaj vodovoda je ucrtan kao spoj osovina poklopaca šahtova, što ne odgovara stvarnom položaju cijevi, koji može biti udaljen od osovine poklopca i par metara. Stvarni položaj mora se utvrditi uvidom u svaki vodovodni šaht pojedinačno, pri čemu voditi računa da ne oštetite postojeće instalacije. Napominjemo da se u blizini lokacije može naići na priključne cjevovode za koje ovo Društvo ne posjeduje potrebne podatke o visinskom i horizontalnom položaju, jer prilikom izgradnje ovih cjevovoda nije uradjen katastar instalacija, a na cjevovodu nijesu izvedeni vodovodni šahtovi, te u sadašnjem stanju nema mogućnosti da ih snimimo i ucrtamo njihov tačan položaj. U slučaju da priključne cijevi prolaze preko predmetne parcele, iste se moraju izmjestiti prije početka radova na objektu, a na osnovu vašeg zahtjeva. Ukoliko se pokaže potreba za izmještanjem i rekonstrukcijom postojećih instalacija, vodoinstalaterske radove izvodi isključivo d.o.o. "Vodovod i kanalizacija" Podgorica na vaš zahtjev, a troškove izmještanja i rekonstrukcije morate izmiriti prije početka radova.

Na katastarskoj parceli br.4545/2 izgradjeni su sljedeći objekti:

1.poslovna zgrada u vanprivredi, površine 521m2, spratnosti P;

2.poslovna zgrada u vanprivredi, površine 1683m2, spratnosti P.

UTU-ima je na UP 45 planirana je izgradnja objekta površine prizemlja 5421.43m^2, ukupne bruto gradjevinske površine 24938.56m2 i spratnosti VP+6. Namjena planiranog objekta su centralne djelatnosti.

Postojeći objekat je priključen na gradsku vodovodnu mrežu i kod ovog Društva je registrovan vodomjer pod šifrom 130120200, broj vodomjera 02931087, marke

"Insa" 40/20 na ime "TRUCK TRADE" d.o.o. Isti je potrebno preregistrovati na vaše ime, a na osnovu vašeg zahtjeva i posjedovne dokumentacije koja vas veže sa postojećim registrovanim potrošačem.

a) Vodovod:

Ukoliko se na predmetnoj lokaciji nalaze postojeći cjevovodi gradske vodovodne mreže ili priključci objekta koji su u funkciji, iste je prije početka izgradnje planiranog objekta neophodno izmjestiti u javnu površinu van zone izgradnje objekata.

Vodoinstalaterske radove izvodi isključivo d.o.o. "Vodovod i kanalizacija" Podgorica na vaš zahtjev, a troškove izmještanja i rekonstrukcije morate izmiriti prije početka radova.

Za priključenje vašeg objekta na gradsku vodovodnu mrežu zadržati postojeći priključak, ukoliko zadovoljava potrebe, ili izvršiti njegovu rekonstrukciju.

Rekonstrukcija je obavezna u slučaju da postojeći priključak ne zadovoljava uslove koji će biti obrazloženi u nastavku, a odnose se na sljedeće:

-ako ste priključeni na cjevovod koji je u međuvremenu ukinut,

-prečnik postojeće priključne cijevi ne zadovoljava potrebe planiranog objekta,

-postojeći priključak ide preko tudjih privatnih parcela odnosno ne ide javnom površinom,

-postojeći vodomjerni šaht ne odgovara lokacijom u odnosu na mjesto priključenja,

-postojeći vodomjerni šaht ne odgovara propisanim minimalnim dimenzijama,

-potrebno razdvajanje mjerenja potrošnje postojećih ili planiranih zasebnih poslovnih jedinica i td.

Sa zapadne strane parcele prolazi cjevovod DN63, kojim su se snabdijevali objekti sjeverno od predmetne parcele. Ovaj cjevovod nije više u funkciji, jer je izvršena rekonstrukcija njihovih priključaka.

Nemamo podatak sa kojeg cjevovoda je izvršeno priključenje vašeg postojećeg objekta. Objekat već niz godina nije u upotrebi, a kako je ograđen, vodomjer se ne očitava, ne znamo gdje mu je lokacija niti da li u objektu trenutno ima vode. Ukoliko je postojeći priključak izveden na pomenuti ukinuti cjevovodi, mora se izvršiti rekonstrukcija priključka na cjevovod PEVG DN 110 u Ulici 4. jula. Kao što je naprijed navedeno, vodoinstalaterske radove izvodi isključivo d.o.o. "Vodovod i kanalizacija" Podgorica na vaš zahtjev, a troškove snosi potrošač.

U slučaju racionalne i tehnički logične potrošnje u vodovodnom sistemu biće obezbijedjen pritisak na mjestu priključenja oko 3 bar.

Za registrovanje utroška vode cijelog objekta potrebno je predvidjeti ugradnju vodomjera odgovarajućih dimenzija u šahtu ispred objekta. Ukoliko ima više poslovnih jedinica, za registrovanje utroška vode potrebno je ugraditi posebne vodomjere za svaku poslovnu jedinicu posebno. Šaht treba da bude u posjedu podnosioca zahtjeva, 1 do 2m od ivice parcele gledajušći iz pravca mjesta priključenja na ulični cjevovod. Minimalne dimenzije svijetlog otvora šahta za vodomjere su 1.2x1.2x1.2m (u koji se može smjestiti maksimalno 3 mala vodomjera), obavezno sa drenažom, penjalicama i poklopcem tako postavljenim da se pri silazu u šaht ne gazi po vodomjerima.

Kod vodomjera ∅50 mm i više obavezno se ispred vodomjera ugradjuje zatvarač, hvatač nečistoće, MDK komad, ravni komad za smirenje toka vode, a iza vodomjera ravni komad i zatvarač. Iza vodomjera na koji je spojena hidrantska mreža objekta ili sprinkler sistem za gašenje požara, obavezno se ugradjuje zaštitnik od povratnog toka (nepovratni ventil). Dužina ravnog dijela za smirenje toka ispred i iza vodomjera zavisi od profila vodomjera. Prilikom dimenzionisanja vodomjernog šahta voditi računa o dimenzijama komada koji se ugradjuju.

Svi vodomjeri koji se ugradjuju moraju biti klase C sa mesinganim, horizontalnim kućištem, impulsnim mehanizmom i radio modulom za daljinsko očitavanje, koji je prilagodjen usvojenom programu i opremi d.o.o. "Vodovod i kanalizacija" Podgorice. Vodomjeri moraju biti sa horizontalnom osovinom, baždareni i moraju imati plombu Metrološkog zavoda Crne Gore sa oznakom ME.

Nije potrebno razdvajati protivpožarnu od ostale sanitarne vodovodne mreže, jer se protivpožarna voda vrlo rijetko troši, pa voda u cijevima dugo stoji te može biti sanitarno neispravna. Osim toga kod razdvojenog sistema može se desiti da baš kad je potrebno, ustanovimo da nešto nije u redu sa tom granom vodovodne mreže. Kod zajedničkog sistema, dovoljan je jedan kontrolni vodomjer – kombinovani sa daljinskim očitavanjem. Ne dozvoljava se postavljanje hidrantskih priključaka za vatrogasna vozila na spoljnim zidovima objekta.

Ako protivpožarni uslovi zahtijevaju sprinklerski sistem protivpožarne zaštite, projektom unutrašnjih instalacija prikazati njegovo povezivanje na spoljnu vodovodnu mrežu kao i način mjerenja potrošnje te vode. Potrebno je predvidjeti poseban vodomjer i za njega.

Vodoinstalaterske radove na izradi ili rekonstrukciji priključka, nabavci i ugradnji kontrolnih i posebnih vodomjera, izvodi isključivo d.o.o. "Vodovod i kanalizacija" Podgorica po zahtjevu korisnika. Prilikom izvodjenja pripremnih radova za ugradnju vodomjera, obavezno konsultovati nadležnu službu d.o.o. "Vodovod i kanalizacija" Podgorica, koja nabavlja i ugradjuje sve vodomjere.

Nakon sprovodjenja postupka za dobijanje odobrenja za gradnju objekta i prijave gradnje nadležnom organu, potrebno je da podnesete zahtjev ovom Društvu za dobijanje gradilišnog vodovodnog priključka. Ukoliko umjesto vlastitog gradilišnog priključka investitor za gradjenje koristi vodu preko svog ili tudjeg registrovanog vodomjera za domaćinstvo, ili na neki drugi način, ta potrošnja će se posebno obračunati i mora da se reguliše prije dobijanja trajnog priključka. Da bi se stekli uslovi za dobijanje trajnog priključka, potrebno je da Investitor pribavi potvrdu da je objekat uradjen prema izdatoj gradjevinskoj dozvoli (da nema prekoračenja gradjevinske dozvole) kao i potvrdu o izmirenim obavezama od Agencije za izgradnju i razvoj Podgorice d.o.o. i uz zahtjev za stalni priključak ih dostavi d.o.o. "Vodovod i kanalizacija" Podgorice. Uz zahtjev je potrebno dostaviti i spiskove sa svim potrebnim podacima o vlasnicima poslovnih jedinica sa brojevima vodomjera. Do tada će sva utrošena voda biti fakturisana investitoru objekta.

b) Fekalna kanalizacija:

Gradski sistem kanalizacione mreže je separatni, tako da se ne dozvoljava upuštanje atmosferskih voda u fekalnu kanalizaciju i obrnuto.

Priključenje Vašeg objekta na gradsku kanalizacionu mrežu može se ostvariti na postojećem kolektoru PVC DN315mm u Ulici 4.jula, zapadno od predmetne

parcele, u postojećem revizionom oknu, na situaciji označenom kao RO5232. Priključak je potrebno voditi isključivo javnom površinom, a ne preko tudjih parcela. Kote i koordinate RO5232 su sljedeće:

RO5232

X = 4,698,268.67

Y = 603,745.21

KP = 47.45 mn.m. (kota poklopca)

KDC = 43.85 mn.m. (kota dna cijevi DN315mm)

KDC_{desno} = 44.00 mn.m.

Priključne cijevi (izvod iz objekta) moraju biti od atestiranih PVC kanalizacionih cijevi za uličnu kanalizaciju (tjemene nosivosti ne manje od SN4) prečnika DN160 ili DN200 do uličnog revizionog okna. Pri tome, priključenje u RO obavezno mora biti min 20cm iznad kote vrha cijevi, a kod ukrštanja sa vodovodom tjeme kanalizacione cijevi minimum 20 cm ispod vodovodnih instalacija.

Radove na izgradnji kanalizacionog priključka vršiće stranka u vlastitoj režiji, a priključenje na postojeću gradsku kanalizaciju se vrši pod obaveznim nadzorom d.o.o. "Vodovod i kanalizacija" Podgorica, koje trebate obavijestiti o početku radova. Posebnu pažnju je potrebno obratiti na vodovod, kao i PTT i elektroinstalacije, čije je katastre potrebno pribaviti od nadležnih institucija. Internu kanalizaciju je obavezno isprati prije priključenja, da šut i otpadni materijal ne bi oštetili postojeću gradsku fekalnu kanalizaciju. Isto se odnosi na priključenje atmosferske kanalizcije.

Napominjemo da nije preporučljivo priključenje podrumskih i suterenskih etaža objekta na fekalnu kanalizaciju (ukoliko se objekat priključuje gravitaciono). U slučaju da Investitor priključi objekat na kolektor fekalne kanalizacije bez prepumpavanja, d.o.o. "Vodovod i kanalizacija" neće snositi nikakvu odgovornost od eventualnog izlivanja fekalnih voda u naprijed navedenim etažama objekta.

U slučaju da se radi o otpadnim vodama koje sadrže agresivne i štetne materije u koncentracijama većim od maksimalno dopuštenih Pravilnikom o kvalitetu i sanitarno-tehničkim uslovima za ispuštanje otpadnih voda u recipijent i javnu kanalizaciju, načinu i postupku ispitivanja kvaliteta otpadnih voda, minimalnom broju ispitivanja i sadržaju izvještaja o utvrdjenom kvalitetu otpadnih voda („Službeni list Crne Gore", br. 45/08 od 31. jula 2008), u projektu se mora priložiti ili kratak opis procesa rada, ili tehnološki projekat s osvrtom na moguća zagadjenja otpadnih voda, opisom odabrane tehnologije prethodnog prečišćavanja, dimenzionisanjem uredjaja (ili izbor tipskog uredjaja prema tehničkim uputstvima proizvodjača), te podaci o kvalitetu otpadne vode koja će se ispuštati u javnu kanalizaciju.

Ukoliko su u okviru poslovnih sadržaja u objektu predvidjeni kafići, restorani ili slični sadržaji, Investitor je dužan izvršiti tretman otpadnih voda prije upuštanja istih u gradsku fekalnu kanalizaciju.

c) Atmosferska kanalizacija:

Projektom obuhvatiti rješenje odvodjenja kišnih voda sa krova objekta, kao i cijele lokacije objekta. Za rješenje odvodjenja predvidjeti izgradnju retenzionog bazena (upojni bunar ili rov) na lokaciji vaše parcele. Dimenzije retenzionog bazena dokazati proračunom. Dimenzionisati ga za prihvatanje prvog poplavnog talasa 15-to minutne kiše intenziteta 264 l/s/ha. Bez obzira što u blizini lokacije ne postoji izgradjena

atmosferska kanalizacija, napominjemo zbog budućeg stanja, da se kišne vode ne smiju upuštati direktno u gradsku atmosfersku kanalizaciju (kada dodje do njene realizacije), nego prvo u retenzioni bazen koji se preliva u gradsku atmosfersku kanalizaciju.

Takodje, napominjemo da postoji mogućnost da buduća atmosferska kanalizacija kapacitetom neće moći da primi vodu sa krovova i okolnog terena planiranih objekata. Atmosferska kanalizacija se ne projektuje na maksimalnu količinu padavina na odredjenom području za odredjeni povratni period, jer bi isto bilo neracionalno. S tim u vezi ne možemo garantovati uredno odvodjenje atmosferskih voda u slučaju dugotrajnih kiša velikog intenziteta, koje mogu izazvati plavljenje podruma i suterena objekta.

Obavezno predvidjeti separatore za prečišćavanje voda sa parkinga i saobraćajnica. Isto važi za sve zatvorene prostore u objektu koji služe za parkiranje automobila (garaže) površine veće od 50m2.

d) Tehnička opremljenost projekta hidrotehničkih instalacija

Projekat treba da sadrži sve tekstualne i grafičke priloge za glavni projekat u skladu sa Pravilnikom o načinu izrade i sadržini tehničke dokumentacije Službeni list RCG (br.22 /2002). Projekat unutrašnjih instalacija vodovoda i kanalizacije treba izraditi u skladu s pravilima struke i odredbama važeće zakonske regulative, a mora obuhvatiti interne instalacije vodovoda i kanalizacije do priključenja na gradski ulični vodovod odnosno do javne ulične kanalizacije uključujući i same spojeve sa istim.

U predmjeru radova obavezno treba razdvojiti radove na unutrašnjoj vodovodnoj instalaciji, koje obavlja izvodjač radova na objektu, od dijela vodovodnog priključka, koje izvodi d.o.o. "Vodovod i kanalizacija" Podgorice.

Projekat obavezno mora da sadrži preglednu situaciju u odgovarajućoj razmjeri, sa svim prikazanim elementima relevantnim za izbor projektnog rješenja. Svrha pregledne situacije na kojoj insistiramo kao obaveznom dijelu projekta, je da se može sagledati kako koncepcija kompletnog rješenja, tako i veza svih ostalih priloga datih projektom.

Napominjemo vam da je potrebno nakon obrade projektne dokumentacije u dijelu spoljnih i unutrašnjih instalacija, projekat dostaviti d.o.o. "Vodovod i kanalizacija" Podgorica na provjeru poštovanja uslova priključenja i davanja saglasnosti na projekat, kao i projekat uredjenja terena i eventualno sprinklera ako je predvidjen.

Ovi uslovi važe 6 (šest) mjeseci od dana izdavanja.

Prilog: Situacija R = 1:1500

Podgorica,
17.08.2018.godine

Izvršni direktor,
Vladan Vučelić, dipl.ecc.

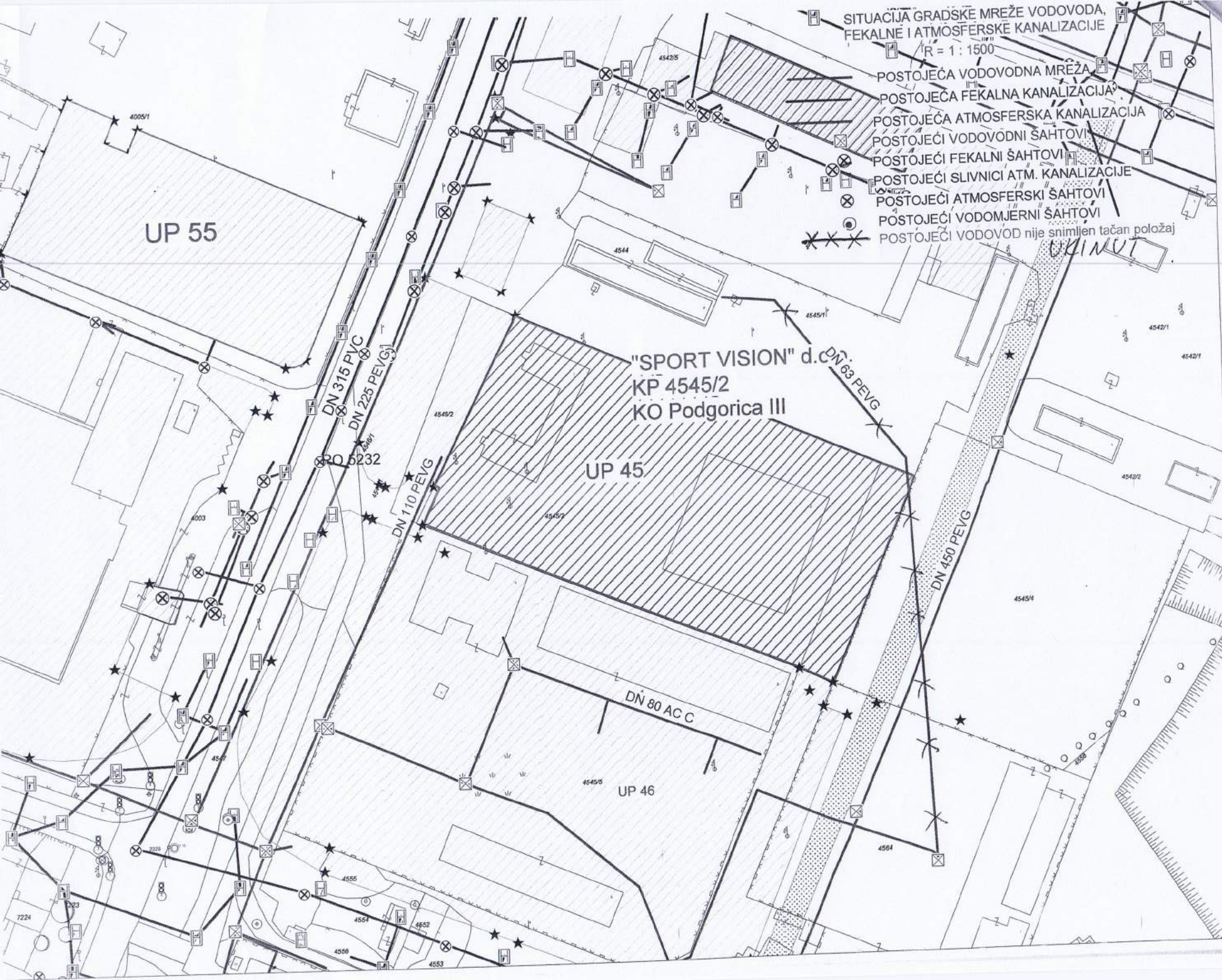
SITUACIJA GRADSKE MREŽE VODOVODA,
FEKALNE I ATMOSFERSKE KANALIZACIJE
R = 1 : 1500
POSTOJEĆA VODOVODNA MREŽA
POSTOJEĆA FEKALNA KANALIZACIJA
POSTOJEĆA ATMOSFERSKA KANALIZACIJA
POSTOJEĆI VODOVODNI ŠAHTOVI
POSTOJEĆI FEKALNI ŠAHTOVI
POSTOJEĆI SLIVNICI ATM. KANALIZACIJE
POSTOJEĆI ATMOSFERSKI ŠAHTOVI
POSTOJEĆI VODOMJERNI ŠAHTOVI
POSTOJEĆI VODOVOD nije snimljen tačan položaj
UKINUT
UP 55
"SPORT VISION" d.o.o.
KP 4545/2
KO Podgorica III
UP 45
UP 46
KRO 5232
DN 315 PVC
DN 225 PEVG
DN 110 PEVG
DN 63 PEVG
DN 450 PEVG
DN 80 AC C

arhitektonski studio 4b

studio 4b d.o.o.
Ul. Ivana Vujoševića 30/s 81000 Podgorica
office@studio4b.me +382 20 247 728
žr. 510-66766-47 CKB 530-25215-28 NLB
PIB 02889641 PDV 30/31-11425-9

štambilj projektanta	štambilj revidenta

INVESTITOR [1] SPORT VISION DOO

OBJEKAT[2] Objekat centralnih djelatnosti- shopping park

LOKACIJA[3] UP 45 - DUP "Servisno-skladišna zona" - izmjene i dopune, zona "B", blok 11- Podgorica

DIO TEHNIČKE DOKUMENTACIJE[4] Arhitektura

PROJEKTANT[5] "STUDIO 4B" DOO, ul Ivana Vujoševića 30/s, Semir Bučan

ODGOVORNO LICE[6] BUČAN SEMIR, dipl.inž.arh.

GLAVNI INŽENJER[7] BUČAN SEMIR, dipl.inž.arh. br.licence: UPI 107/7 - 1255/2

SARADNICI NA PROJEKTU [1] BUČAN DAMIR, spec.sci.arh HASANOVIĆ SELMA, spec.sci.arh
TAMARA KOLJENŠIĆ, Bsc.politehnike

[1] Naziv/ime investitora
[2] Naziv objekta koji se gradi
[3] Mjesto gradnje, planski dokument, urbanistička parcela, katastarska parcela
[4] Idejno rješenje, idejni projekat, glavni projekat odnosno projekat održavanja
[5] Naziv privrednog društva, pravnog lica odnosno preduzetnika, adresa i ime odgovornog lica
[6] Ime odgovornog lica u privrednom društvu, pravnom licu odnosno ime preduzetnika
[7] Ime vodećeg projektanta, broj licence i potpis

studio 4b d.o.o.
Ul. Ivana Vujoševića 30/s 81000 Podgorica
studio4b@t-com.me +382 20 247 728
žr. 510-66766-47 CKB 530-25215-28 NLB
PIB 02889641 PDV 30/31-11425-9

SADRŽAJ

1. Tekstualna dokumentacija

- Tehnički opis

2. Grafička dokumentacija

0. Geodetska podloga
1. Šira situacija R=1:200
2. Situacija R=1:50
3. Osnova prizemlja sa uredjenjem terena R=1:50
4. Osnova galerije R=1:50
5. Osnova krova R=1:50
6. Presjek A-A R=1:50
7. Presjek B-B R=1:50
8. Presjek C-C R=1:50
9. Sjevero-istočna fasada R=1:50
10. Jugo-zapadna fasada R=1:50
11. Jugo-istočna fasada R=1:50
12. Sjevero-zapadna fasada R=1:50
13. 3D prikaz
14. Fotomontaža

arhitektonski studio 4b

arhitektonski studio 4b

studio 4b d.o.o.
Ul. Ivana Vujoševića 30/s 81000 Podgorica
studio4b@t-com.me +382 20 247 728
žr. 510-66766-47 CKB 540-5128-87 Erste
PIB 02889641 PDV 30/31-11425-9

1.TEKSTUALNA DOKUMENTACIJA

arhitektonski studio 4b

www.studio4b.me

studio 4b d.o.o.
Ul. Ivana Vujoševića 30/s 81000 Podgorica
office@studio4b.me +382 20 247 728
žr. 510-66766-47 CKB 530-25215-28 NLB
525-6718-66 KB PG **www.studio4b.me**
PIB 02889641 PDV 30/31-11425-9

TEHNIČKI OPIS

www.studio4b.me

www.studio4b.me

studio 4b d.o.o.
Ul. Ivana Vujoševića 30/s 81000 Podgorica
office@studio4b.me +382 20 247 728
žr. 510-66766-47 CKB 530-25215-28 NLB
525-6718-66 KB PG **www.studio4b.me**
PIB 02889641 PDV 30/31-11425-9

TEHNIČKI OPIS

Uz idejno rješenje objekta, čija je lokacija na urbanističkoj parceli broj 45, Zona "B", Blok 11 u zahvatu DUP-a "Servisno-skladišna zona" izmjene i dopune, Glavni grad Podgorica, investitora "Sport vision" D.O.O. iz Podgorice.

I – OPŠTI PODACI O VRSTI I NAMJENI OBJEKTA

Idejno rješenje za objekat centralnih djelatnosti- šoping park, čija je lokacija na urbanističkoj parceli broj 45, Zona "B", Blok 11 u zahvatu DUP-a "Servisno-skladišna zona" izmjene i dopune, Glavni grad Podgorica, investitora "Sport vision" D.O.O. iz Podgorice, urađeno je na osnovu urbanističko tehničkih uslova koje je izdao Sekretarijat za planiranje, uređenje prostora i zaštitu životne sredine Glavnog grada Podgorice, broj 08-352/18-415 od 06.08.2018. godine i iskazanih potreba i želja investitora kroz dostavljeni Projektni zadatak.

Gabariti objekta, horizontalni i vertikalni- odnosno bruto površina poslovnog objekta, kao i građevinske linije, odnosno parametri koji su definisani sa dobijenim urbanističko-tehničkim uslovima, u potpunosti su ispoštovani.
Namjena objekta je poslovni objekat koji će funkcionisati kao šoping park. Ovi objekti funkcionišu različito od šoping centara jer komunikacije između poslovnih prostora nemaju unutrašnju ili bilo kakvu zajedničku komunikaciju – sve vrste kounikacije dešavaju se na otvorenom prostoru. Objekat se projektuje tako da bude potpuno završen spolja a svaki poslovni proctor da se dovede do nivoa sive faze sa svim ostavljenim potrebnim priključcima za istalacije. Budući zakupci će naknado raditi projekte enterijera i izvoditi radovi na adaptaciji enterijera sve pod u skladu sa dogvorom sa inverstitorom i službom koju investitor opredijeli za te vrste poslova.

www.studio4b.me

II - LOKACIJA

Lokacija na kojoj je predvidjena izgradnja objekta centralnih djelatnosti, je na urbanističkoj parceli broj 45, Zona "B",blok 11, u zahvatu DUP-a "Servisno-skladišna zona" – izmjene I dopune, Glavni grad Podgorica.

Pristup objektu je omogućen postojećim i novoprojektovanim gradskim saobraćajnicama. Saobraćajnice definisane su i tretirane važećim planskim dokumentom DUP-a "Servisno-skladišna zona" – izmjene I dopune (vidjeti urbanističko tehniče uslove i situaciju).

studio 4b d.o.o.
Ul. Ivana Vujoševića 30/s 81000 Podgorica
office@studio4b.me +382 20 247 728
žr. 510-66766-47 CKB 530-25215-28 NLB
525-6718-66 KB PG www.studio4b.me
PIB 02889641 PDV 30/31-11425-9

III - FUNKCIONALNO RJEŠENJE

Namjena objekta je objekat centralnih djelatnosti – shoping park.

Spratnost objekta je VP+1 (na dijelu objekta), čija BGP iznosi 7.356,17 m2, od čega BGP prizemlja iznosi 5.253,61m2, a BGP +1 (koja se nalazi na dijelu objekta) iznosi 2.095,56m2 . **Postojći objekat na parceli se ne ruši već se skida fasada i zadržava postojeća konstrukcija koja se "oblači" novom materijalizacijom. Ispred i iza dodaju novi djelovi objekta.**

U objektu je projektovan sadržaj po potrebama investitora a u skladu sa UTU, potrebni broj parking mjesta, pristupne komunikacije za lica sa posebnim potrebama, shodno zakonskim propisima.

Objekat od vertikalnih komunikacija raspolaže stepeništem i liftom.

Predmetni objekat je projektovan sa sljedećim namjenama i sadržajima:

- Visoko prizemlje objekta je projektovano sa poslovnim sadržajima,magacinima za potrebe poslovnih prostora i sanitarijama. Predvidjeno je da se poslovni prostori u prizemlju prodaju u sivoj fazi kako bi zakupci prostor mogli prilagoditi svojim potrebama.
- Etaža +1 koja se nalazi na jednom dijelu objekta je projekotovana za potrebe kancelarijskog prostora i pratećih sadržaja. Iznad dijela površine prizemlja predviđena je i galerija koja će se koristiti kao magacinski prostor poslovnog prostora koji se nalazi ispod.

Iz navedenog se da zaključiti da objekat prestavlja višefunkcionalnu cjelinu sastavljenu od poslovnih jedinica.

Krov na objektu je kosi neprohodan koji se radi na metalnoj konstrukciji a pokrivač su paneli od lima.

Kota +0,00m, uzeta je kao kota gotove ploče prizemlja, dok je kota pristupnih platoa oko objekta -0,20.

Svijetla visina prizemlja je 560 cm a visina ispod greda je 487 cm.

Ulazi u objekat za stranke je sa jugozapadne strane kao i ulaz , kolski ulaz je sa sjeverozapadne strane dok je ulaz u magacin sa sjeveroistočne strane.

Objekat je projektovan u zadatim gabaritima, poštujući građevinske i regulacione linije.

Bilans površine objekta predstavljene tabelarno, kako slijedi:

Urbanistički parametri	Iz projekta	Zadato UT uslovima
Površina UP 45	10.842,85 m2	10.842,85 m2
Površina pod objektom	5.253,61 m2	5.421,43 m2
BGP	7.356,17 m2	24.938,56
Spratnost	VP	VP+6

studio 4b d.o.o.
Ul. Ivana Vujoševića 30/s 81000 Podgorica
office@studio4b.me +382 20 247 728
žr. 510-66766-47 CKB 530-25215-28 NLB
525-6718-66 KB PG www.studio4b.me
PIB 02889641 PDV 30/31-11425-9

IV – TEHNIČKO-TEHNOLOŠKE KARAKTERISTIKE OBJEKTA

Za potrebe poslovnih prostora obezbeđuju se svi potrebni priključci kao što su priključak na vodovod i kanalizaciju ,električni priključak i priključak za mašinske instalacije. Detaljan projekat elektroinstalacija jake i slabe struje kao i mašinskih instalacije radiće se naknadno i posebno za svakog zakupca kako bi bio prilagođen potrebama istog.

V –OPIS SVIH GRAĐEVINSKIH I GRAĐEVINSKO ZANATSKIH RADOVA

V.1.– KONSTRUKCIJA

Osnovni konstruktivni sistem, projektovan kao kombinacija prefabrikovanih armirano betonskih stubova i prefabrikovanih armirano betonskih greda postavljenim u upravnim pravcima – skeletni sistem konstrukcije. Dodatna konstrukcija je metalna i odnosi se samo na pridržavanje i montiranje fasade od sendvič lim panela i ta konstrukcija če biti predviđena po uputstvima proizvođača panela a provjeriće je odogvorni inženjer za konstrukciju.

Ploče su pune armirano betonske potrebne debljine i marke betona.

Stepenište je armirano betonsko potrebne debljine i marke betona.

Armirano betonski stubovi su projektovani različitih dimenzija 50x50.

Spoljni zidovi su od sendvič lim panela na potrebnoj konstrukciji dok se pregrade u unutrašnjosti objekta porojektovane od giter bloka i gipsanog zida a smatraju se ispunom i ne utiču na konstrukciju.

Temelji objekta postavlaju se na libažnom sloju koji je prehodnog izveden na sljunkovitom nabijenom tamponu. Temelji su prefabrikovani

V.2. - OBRADA PODOVA

Svi podovi u objektu projektovani su u sivoj fazi kako bi se konačan izbor obrade poda ostavio na izbor zakupcu.

www.studio4b.me

V.3. - OBRADA ZIDOVA

Svi zidovi u objektu projektovani su u sivoj fazi kako bi se konačan izbor obrade zidova ostavio na izbor zakupcu.

V.4. - OBRADA PLAFONA

Svi plafoni u objektu projektovani su u sivoj fazi kako bi se konačan izbor obrade plafona ostavio na izbor zakupcu.

studio 4b d.o.o.
Ul. Ivana Vujoševića 30/s 81000 Podgorica
office@studio4b.me +382 20 247 728
žr. 510-66766-47 CKB 530-25215-28 NLB
525-6718-66 KB PG www.studio4b.me
PIB 02889641 PDV 30/31-11425-9

V.5. - UNUTRAŠNJA STOLARIJA

Unutrašnja stolarija predvidjena je da se radi od aluminijskih profila kako bi mogla izdržati sve zahtjeve koje propisuje djelatnost o kojoj se radi.

Okov i brave prilagoditi ostalom enterijeru.

Detaljan opis unutrašnje stolarije, sigurnosnih ulaznih vrata u stanove će biti dat u šemi stolarije.

V.6. - BRAVARIJA

Glavna ulazna vrata u objekatn i vanjski otvori objekta, objektu projektovani su od aluminijskih plastificiranih profiila sa termo prekidom, zastakljenih termopan staklom 4+15+4 mm. Okovi i brave prilagođeni su namjeni prostora.

Zavrsna obrada spoljašnje i unutrašnje bravarije je plastificirana siva boja al-profila.

Spoljašnja bravarija- pojedine pozicije, opremljena je i odgovarajućim profilisanim aluminijumskim solbancima sa bočnim PVC završetcima.

Na objektu se predvidja visokokvalitetne strukturalne fasade koja sse postavlja ne jednom dijelu objekta.

Detaljan opis vanjskih otvora će biti dat u šemi bravarije.

V.7. - LIMARIJA

Materijal za izradu limarskih radova je pocinčani lim d= 0,55mm.

U limarske radove spadaju: pokrivanje kosog krova sendvič panelim sa poliuretanskom ispunom, opšivanje ventilacionih vertikala, opšivka atika, izrada horizontalnih i vertikalnih oluka. Sve opšivke postaviti na podlozi od drvenih talpi. Držače lima, izraditi od trake od istog materijala pričvrstiti za betonsku ili zidanu podlogu, šrafovima sa podloškama. Pažnju treba obratiti na vodonepropusnost slojeva limova bili oni podužni ili izvedeni fazonskim komadima.

V.8. – KROV

Krov je porjektovan kao kosi viševodni neprohodni krov i biće isprojektovan tako da zadovolji sve izolacione i funkcionalne zahtjeve.

V.9. - TERMIČKA ZASTITA

Objekat koji će se izvoditi termicki je zaštićen na klimatsku zonu područja u kojem se nalazi. Pored osnovnog konstruktivnog sistema termički su zašticeni fasadni zidovi prozorski otvori kosa krovna ploča , ravna krovna ploča, i svi potrebni podovi, tako da toplotni koeficijenti ne prelaze dozvoljene koeficijente za klimatsku zonu. Za objekat je bitno uvođenje principa energetski efikasne, održive gradnje što je dovelo do:

- smanjenja gubitaka toplote iz objekta izborom ispune fasadnih zidova što je poboljšalo toplotnu zaštitu spoljašnjih elemenata i dovelo do povoljnijeg odnosa povšine i zapremine objekta;

- povećanja tolotnih dobitka povoljnom orjentacijom objekta.

Obzirom na namjenu i površinu objekta nije se išlo na obezbjeđivanje energije iz alternativnih izvora već se potencijalna ušteda energije postiže izborom i ugradnjom adekvatnih materijala.

V.10. - ZAŠTITA OD BUKE

Zastita od buke ostvaruje se preko osnovnog konstruktivnog sistema, fasadne obloge i krovne konstrukcije.

V.11. - ZAŠTITA OD POŽARA

Ova zaštita obezbijeđena je vatrootpornošću nosivih zidova, međuspratne i krovne konstrukcije, ostalim ugrađenim materijalom kao i osvijetljenjem i provjetravanjem prostorija u objektu.

VI – MATERIJALIZACIJA

Fasadu objekta u najvećem dijelu čine sendvič lim paneli. Paneli su u 3 boje kako bi se ostvario poseban efekat na fasadu. Na dijelu objekta postavlja se visokokvalitetna strukturalna fasada. Poseban vizuelni element na objektu jeste nadstrešnica u žutoj boji. Iznad ulaza u svaki poslovni prostor ostavljen je prostor za reklamu kako bi se spriječilo eventualno narušavanje fasade naknadnim postavljanjem reklama zakupaca.

VII - ELEKTROINSTALACIJE

U skladu sa namjenom prostora projektovane su instalacije priključnica, rasvjete i gromobranska instalacija, kao i instalacije slabe struje.

Priključak objekta na elektrodistributivnu mrežu biće projektovan nakon dobijanja elektro saglasnosti, koja će sadržati i potrebne tehničke uslove za priključenje predmetnog objekta.

Napomena: Detaljan tehnički opis će biti dat u fazama elektroinstalacija jaka i slaba struja

VIII - VODOVOD I KANALIZACIJA

U skladu sa namjenom prostora, Katastrom instalacija i tehničkim uslovima priključenja na hidrotehničke instalacije, broj 8442/2 od 17.08.2018. godine, dobijenim od Javnog preduzeća "Vodovod i kanalizacija" SA P.O. iz Podgorice biće projektovane instalacije vodovoda i kanalizacije.

Napomena: Detaljan tehnički opis će biti dat u fazi vodovod i kanalizacija.

studio 4b d.o.o.
Ul. Ivana Vujoševića 30/s 81000 Podgorica
office@studio4b.me +382 20 247 728
žr. 510-66766-47 CKB 530-25215-28 NLB
525-6718-66 KB PG www.studio4b.me
PIB 02889641 PDV 30/31-11425-9

IX – SAOBRAĆAJ

Na parceli ukupno ima 184 parking mjesta od kojih će određeni broj biti prilagođen osobama sa posebnim potrebama.

X – PRIMJENJENI PROPISI, PREPORUKE I VAŽEĆI STANDARDI

- Zakon o planiranju prostora i izgradnji objekata ("Službeni list CG" br. 64/2017, 44/2018)
- Pravilnik o načinu izrade, razmjeri i bližoj sadržini tehničke dokumentacije za građenje objekta ("Službeni list CG" br. 44/2018)
- Pravilnik o načinu obračuna površine i zapremine objekata ("Službeni list CG" br. 47/2013)
- Crnogorski standard MEST EN 15221-6
- Pravilnik o bližem sadržaju i formi planskog dokumenta, kriterijumima namjene površina, elementima urbanističke regulacije i jedinstvenim grafičkim simbolima("Sl. list CG", br. 24/2010 i 33/2014)
- Pravilnik o bližim uslovima i načinu prilagođavanja objekata za pristup i kretanje lica smanjene pokretljivosti i lica sa invaliditetom ("Službeni list CG" br. 48/2013 i 44/2015)

– Izvođač je dužan da izvede sve radove kompletno kako je precizirano: opisima pojedinih pozicija, opštim uslovima, svim normama koje su gore pobrojeane, TU.XV, JUS.U.M3 i tehničkim propisima kao i uputima proizvođača. U svemu prema porjektu.

Zaključak: Svi urbanistički parametri iz projekta zadovoljavaju parametre zadate UT uslovim

www.studio4b.me

U Podgorici, decembar 2018. godina

PROJEKTANT,

Semir Bučan, dipl. inž. arh.

studio 4b d.o.o.
Ul. Ivana Vujoševića 30/s 81000 Podgorica
studio4b@t-com.me +382 20 247 728
žr. 510-66766-47 CKB 540-5128-87 Erste
PIB 02889641 PDV 30/31-11425-9

2. GRAFIČKA DOKUMENTACIJA

arhitektonski studio 4b

Geodetska podloga

LEGENDA

- gravica katastarskih parcela parcela
- Objekti
- granica UP
- staro stanje
- Gradjevinska linija

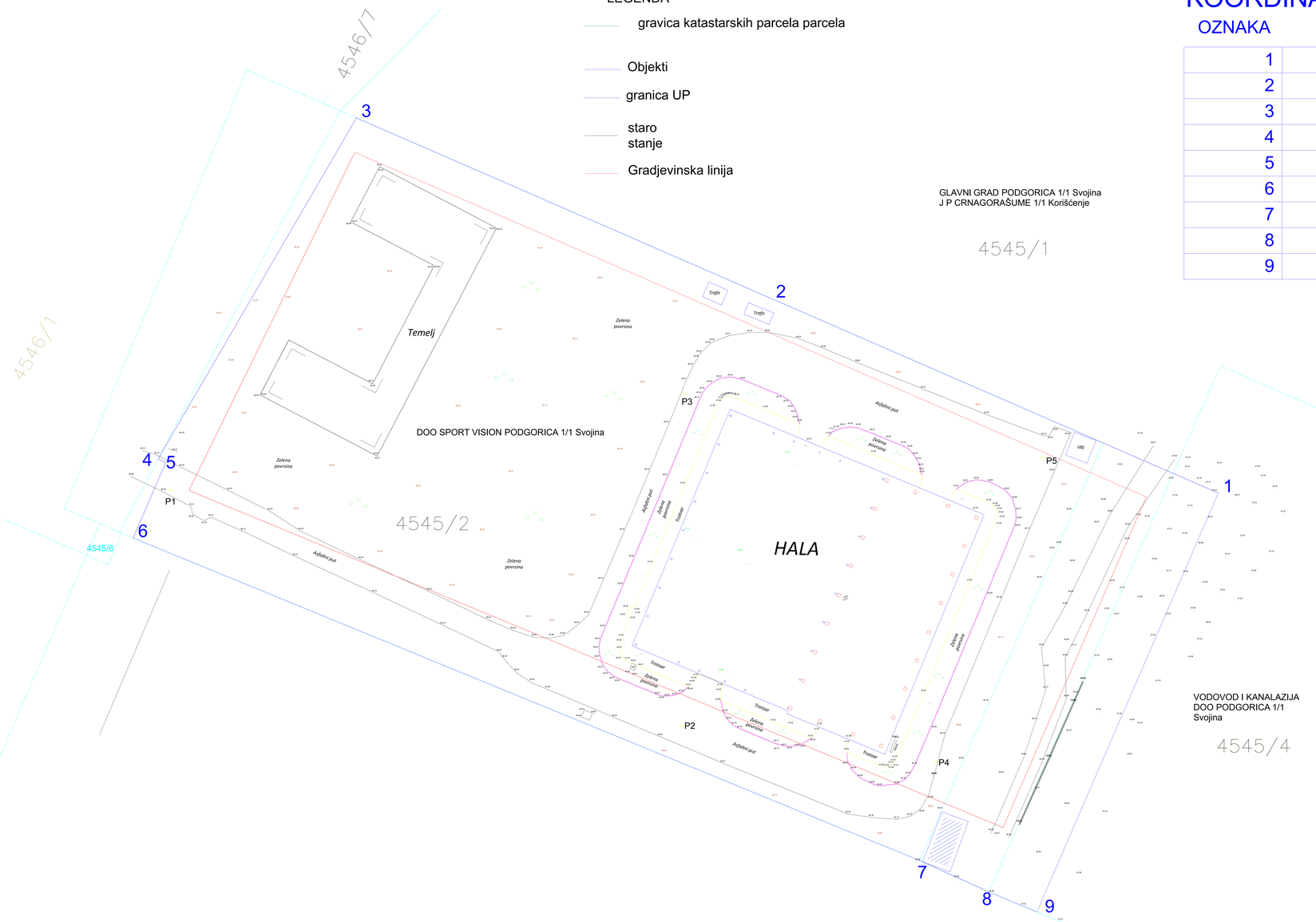

KOORDINATE TACAKA Up

OZNAKA	Y	X
1	6603946.100	4698253.840
2	6603876.850	4698284.010
3	6603812.621	4698312.002
4	6603781.881	4698259.099
5	6603783.090	4698258.580
6	6603778.030	4698246.880
7	6603899.850	4698196.870
8	6603910.600	4698192.000
9	6603918.010	4698188.910

KOORDINATE POLIGONIH TACAKA

OZNAKA	Y	X
P1	6603783.901	4698253.754
P2	6603863.030	4698217.224
P3	6603863.405	4698268.702
P4	6603902.393	4698211.520
P5	6603918.989	4698258.774

KOORDINATE POLIGONIH TACAKA

OZNAKA	Y	X
P1	6603783.901	4698253.754
P2	6603863.030	4698217.224
P3	6603863.405	4698268.702
P4	6603902.393	4698211.520
P5	6603918.989	4698258.774

ŠIRA SITUACIJA
R=1:200

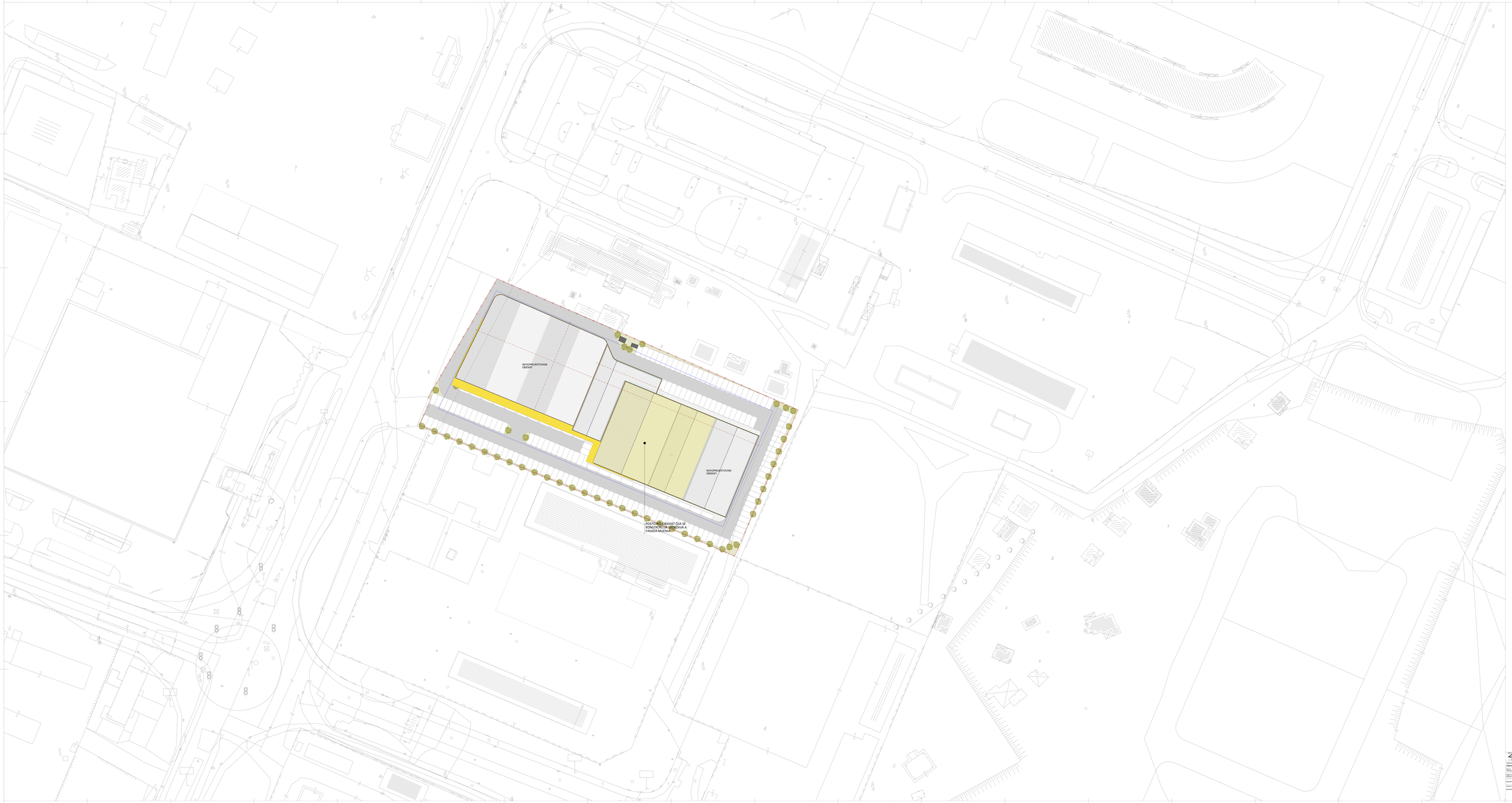

NOSILAC IZRADE DOKUMENTACIJE	"TRAFO-AP" DOO BANJA LUKA Ul. Vojvode Stepe Stepanovića broj 77 Tel/fax: 051/ 311-000, 311-001 www.trafo-ap.com	GLAVNI PROJEKTANT	SPORT & VISION Trgovačko i uslužno preduzeće Banja Luka, Ul. Vojvode Stepe Stepanovića broj 77 Tel/fax: 051/ 311-000, 311-001 www.sportvision.com
Naziv projekta:	Digitalni centralni dijaloziv - Sportski park		
Lokacija:	Sportski park Ul. Vojvode Stepe Stepanovića broj 77 Banja Luka		
Investitor:	Grad Banja Luka Ul. Kralja Petra I Oslobodioca br. 1 Banja Luka		
Naziv dokumenta:	Šira situacija		
Faza projekta:	Glavni projekat	Broj projekta:	01/2020
Broj dokumenta:	01/2020-GP-SITUACIJA	Datum izrade:	20.05.2020
Razmjera:	R=1:200		
Format crteža:	A0		
Mjerilo nije upotrebljivo			

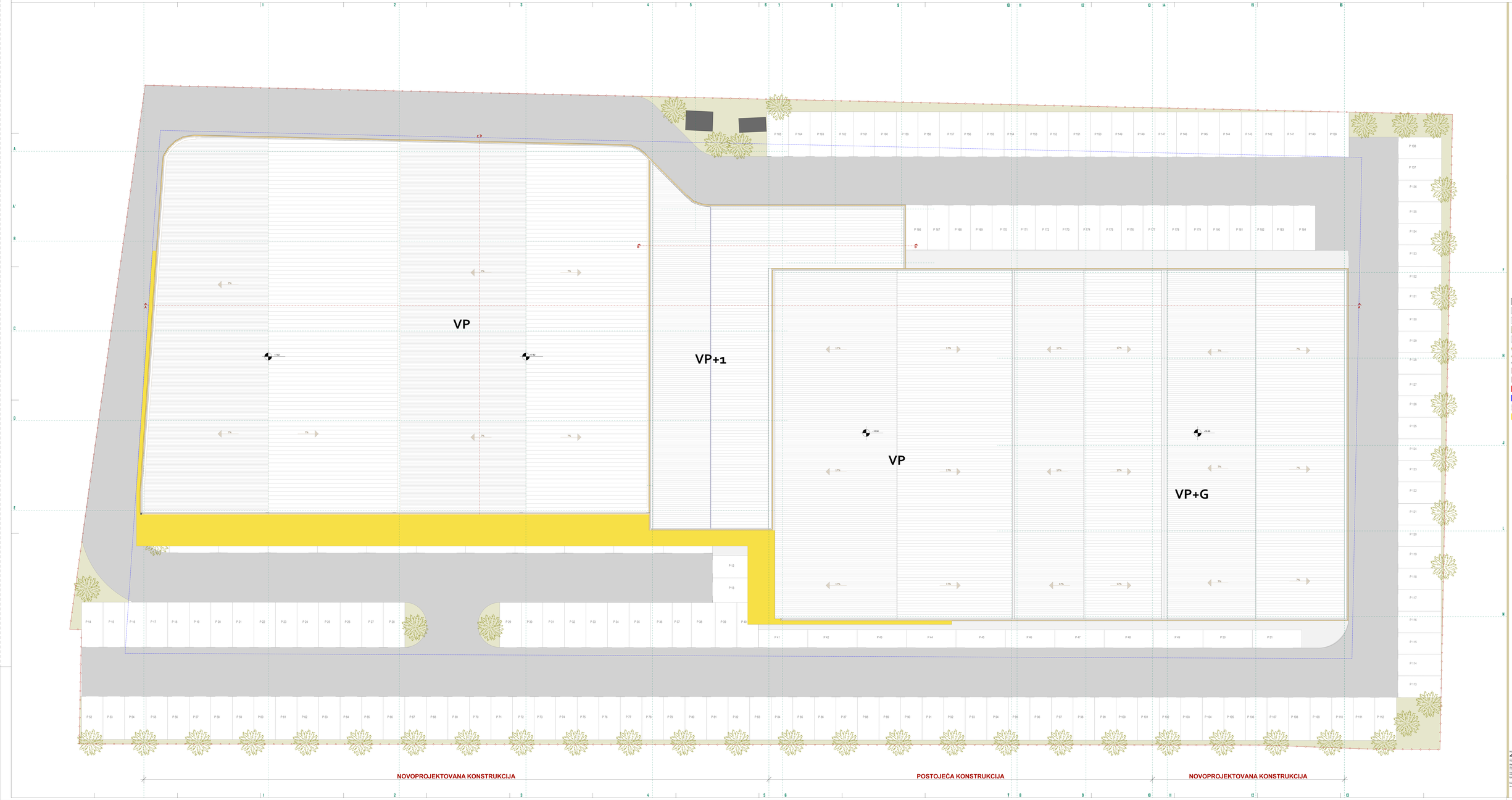

SITUACIJA SA OSNOVOM KROVA
R=1:50

Asfalt
Trotoar
P 1 Parking mjesto
Zelena površina
Pločice
Paneli sa konstrukcijom
Zidovi*
Ograda galerije
PP 01 Oznaka poslovnog prostora
M 01 Oznaka magacina
Postojeća betonska konstrukcija
Postojeća čelična konstrukcija
Krovna površina
Nadstrešnica
Gradjevinska linija
Regulaciona linija

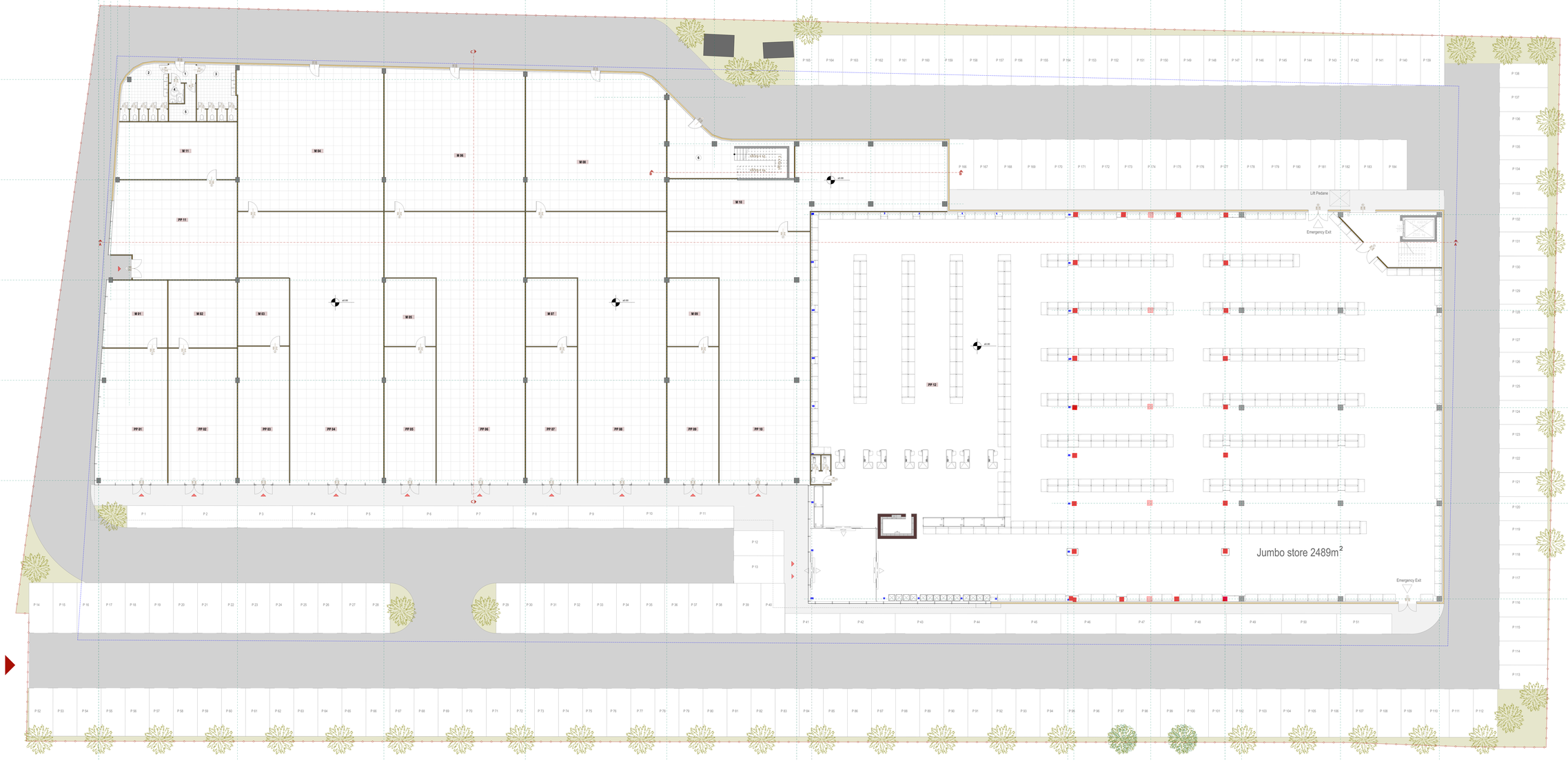

SITUACIJA SA OSNOVOM PRIZEMLJA

R=1:50

POSLOVNI PROSTOR	POVRŠINA m²	MAGACIN	POVRŠINA m²	UKUPNO
01	90.07	01	40.67	130.74
02	91.53	02	45.81	137.34
03	69.20	03	34.10	103.30
04	69.20	04	34.10	103.30
05	69.15	05	34.10	103.25
06	271.55	06	136.59	408.14
07	68.24	07	34.12	102.36
08	270.52	08	190.74	461.26
09	69.15	09	34.10	103.25
10	194.65	10	190.00	414.65
11	117.56	11	67.56	185.12
12	2456.93	magacini na galeriji	1422.47	3879.39

BR.	NAZIV PROSTORIJE	POVRŠINA m²
1	hodnik	5.0
2	wc - ženski	14.62
3	wc - za lica sa posebnim potrebama	2.92
4	wc - muški	24.41
5	prostor za čišćenje	6.85
6	hodnik	41.51

Ukupna NETO površina prizemlja: 5041.73m²
Ukupna BRUTO površina prizemlja: 5253.63m²
Ukupna NETO površina objekta: 7313.73 m²
Ukupna BRUTO površina objekta: 7568.17 m²

- Asfalt
- Trotoar
- P 1 — Parking mjesto
- Zelena površina
- Pločice
- Paneli sa konstrukcijom
- Zidovi*
- PP 01 — Oznaka poslovnog prostora
- M 01 — Oznaka magacina
- Postojeća betonska konstrukcija
- Postojeća čelična konstrukcija
- Nova konstrukcija - ispod galerije
- Građevinska linija
- Regulaciona linija
- Ulaz u poslovni prostor
- Ulaz na parcelu sa glavne saobraćajnice
- Nova konstrukcija - objekat 1
- Nova konstrukcija - objekat 1 i 2

NOSILAC PROJEKTA: Hladilnica d.d.
INVESTITOR: SPORT VISION
Sportnovi Tehnologije
Projekat izvršenih ispitivanja - Urbanistički ...
Faza: Idejno rješenje
Projektant: Samir Bećiri
Saradnik: Samir Bećiri
Razmjera: 1:50
Datum: 10.2022
Sadržaj: SITUACIJA SA OSNOVOM PRIZEMLJA
Broj projekta: 01
Broj priloga: 01

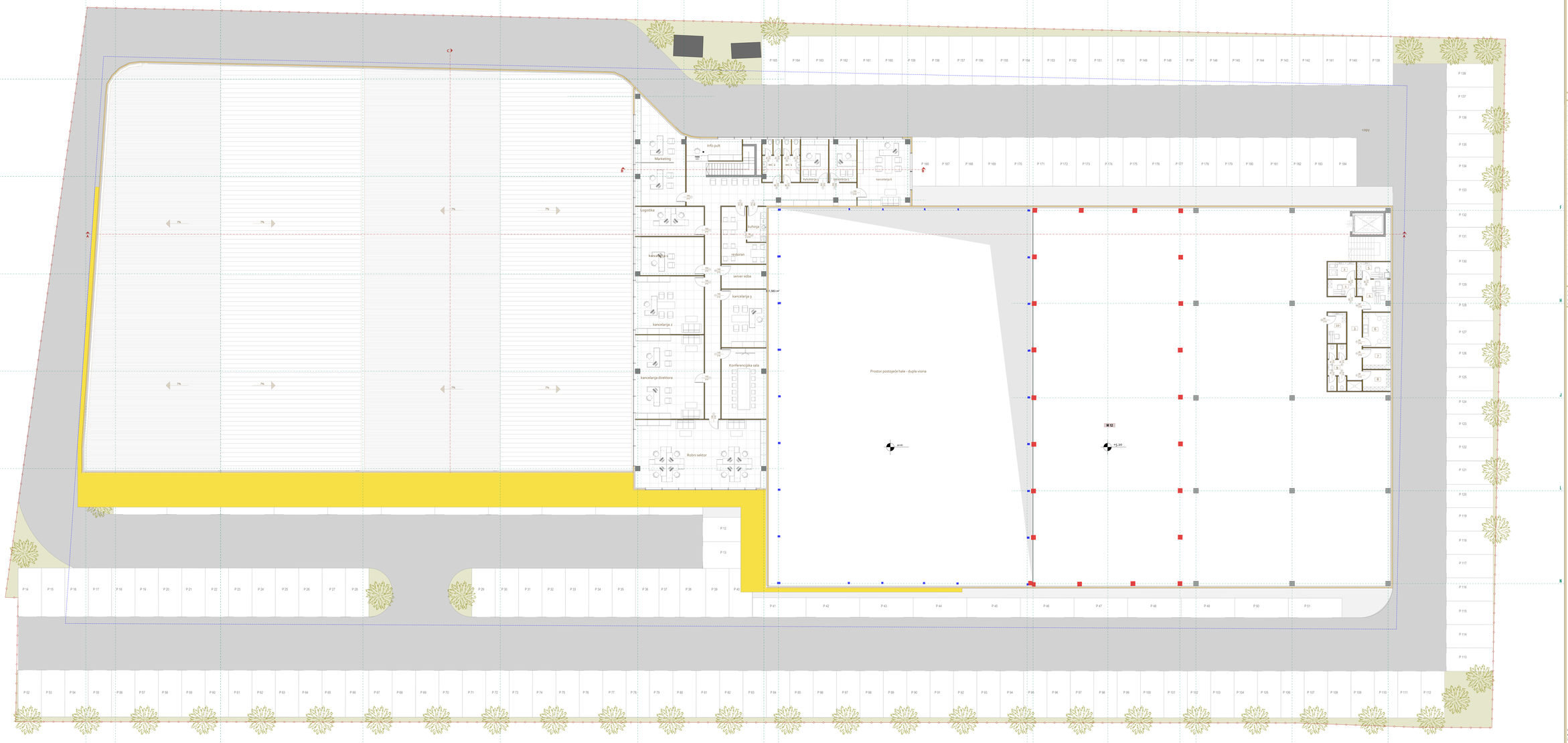

SITUACIJA SA OSNOVOM GALERIJE

R=1:50

NAZIV PROSTORIJE	POVRŠINA m²
Hodnici	31.12 m²
Info pult	12.75 m²
Kancelarija 1	17.35 m²
Kancelarija 2	14.95 m²
Kancelarija 3	16.38 m²
Server soba	10.33 m²
Logistika	33.00 m²
Marketing	18.55 m²
Restoran	53.37 m²
Kuhinja	9.30 m²
WC 1	8.3 m²
WC 2	8.62 m²
Prostorija za čistačice	3.55 m²
Kancelarija 4	18.66 m²
Kancelarija 5	18.34 m²
Kancelarija 6	19.48 m²
Kancelarija direktora	60.00 m²
Magacinski prostor	33.75 m²
Konferencijska sala	31.38 m²
Ukupno kancelarijski prostor	**377.34 m²**

BR.	NAZIV PROSTORIJE	POVRŠINA m²
M12	Magacinski prostor	1353.74 m²
1	Security	6.30 m²
2	RACK ormar	4.93 m²
3	Hodnik	11.81 m²
4	Kancelarija	10.12 m²
5	Kancelarija	1.80 m²
6	Kuhinja	10.09 m²
7	Garderoba	6.13 m²
8	Garderoba	6.13 m²
9	Sanitarije	9.51 m²
10	Kancelarija	5.48 m²
Ukupno kancelarijski prostor		**81.33 m²**
Ukupno kancelarijski prostor +magacin		**1394.43 m²**

Ukupna NETO površina galerije: 1972.37 m²
Ukupna BRUTO površina galerije: 2090.5647
Ukupna NETO površina objekta: 7133.10 m²
Ukupna BRUTO površina objekta: 7556.17 m²

- Asfalt
- Trotoar
- P 1 — Parking mjesto
- Zelena površina
- Pločice
- Paneli sa konstrukcijom
- Zidovi*
- Ograda galerije
- PP 01 — Oznaka podovnog prostora
- M 01 — Oznaka magacina
- Postojeća betonska konstrukcija
- Postojeća čelična konstrukcija
- Krovna površina
- Građevinska linija
- Regulaciona linija
- Nova konstrukcija - objekat 4

NOSILAC PROJEKTA:	Ministarstvo odbrane Bosne i Hercegovine	ARHITEKTURA:	SPORT VISION Sport Vision Tech Engineering
PROJEKAT:	Projekat zaštićenih skloništa - Dvorana gradi...		
OBJEKAT:	Sanitarna dvorana		
PROJEKTANT:	Samir Bećirović		
SARADNICI:	Samir Bećirović		
TEHNIČAR:	Samir Bećirović		
SADRŽAJ:	Situacija sa osnovom galerije	BROJ PROJEKTA:	01-2022
		DATUM:	Oktobar 2022.
		RAZMJERA:	1:50
		FORMAT:	A1
		BROJ LISTA:	1

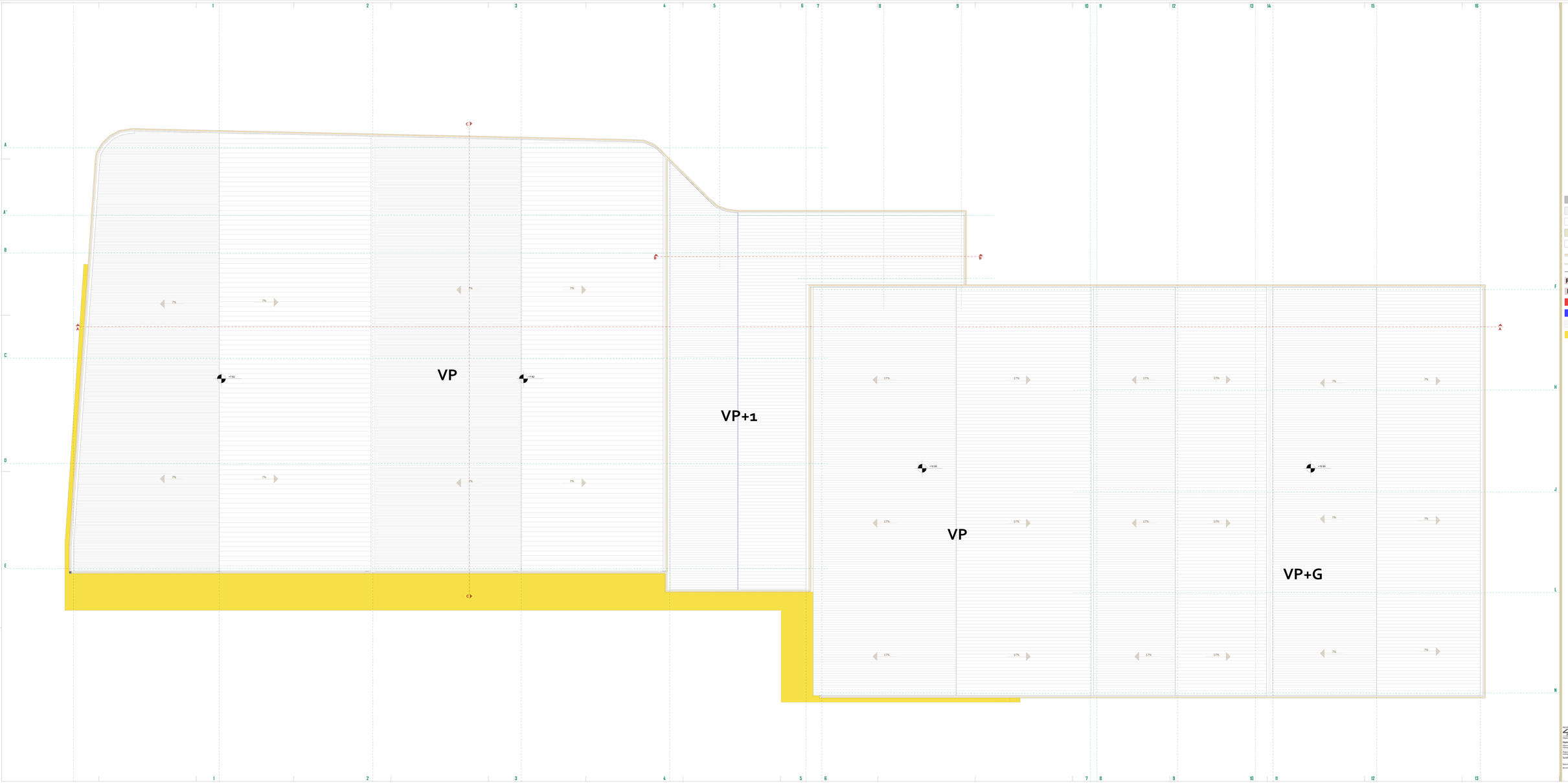

OSNOVA KROVA

R=1:50

Asfalt
Trotoar
P 1 Parking mjesto
Zelena površina
Pločice
Paneli sa konstrukcijom
Zidovi*
Ograda galerije
PP 01 Oznaka poslovnog prostora
M 01 Oznaka magacina
Postojeća betonska konstrukcija
Postojeća čelična konstrukcija
Krovna površina
Nadstresnjica

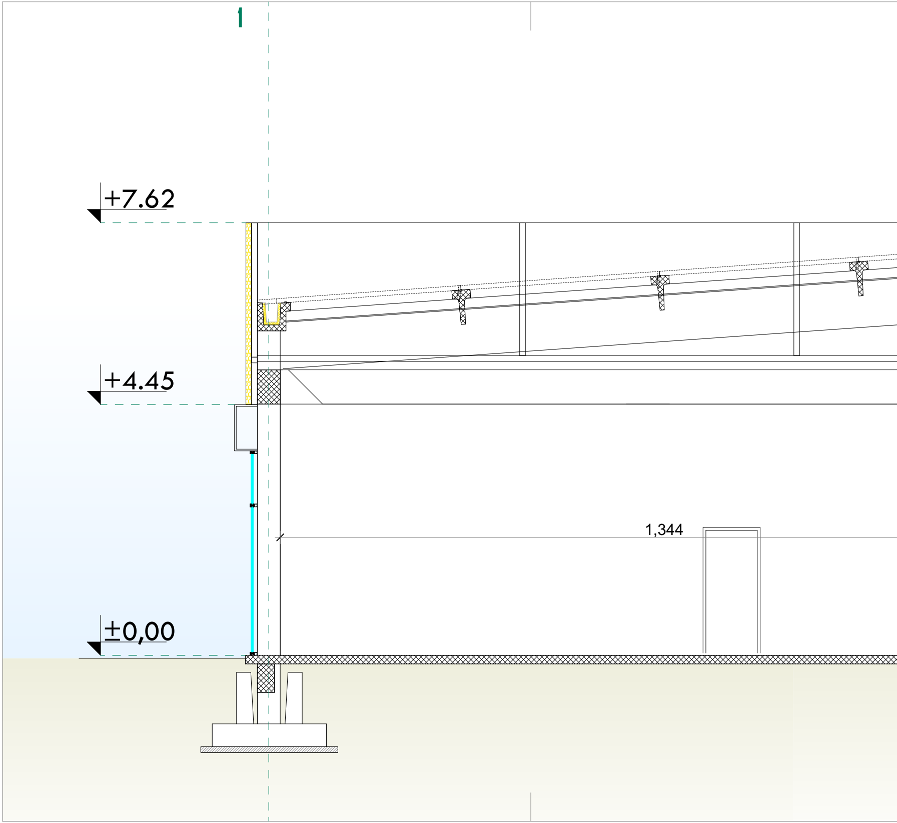
1
+7.62
+4.45
±0,00
1,344

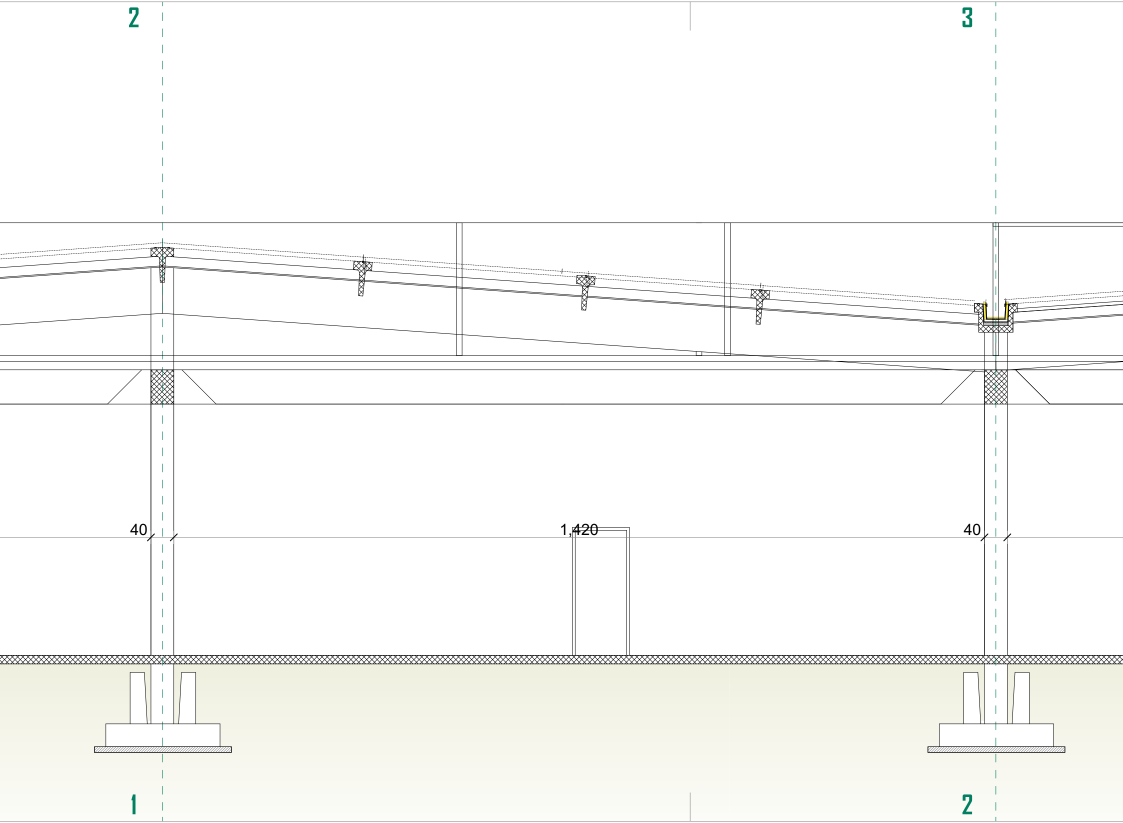
2
3
40
1,420
40
1
2

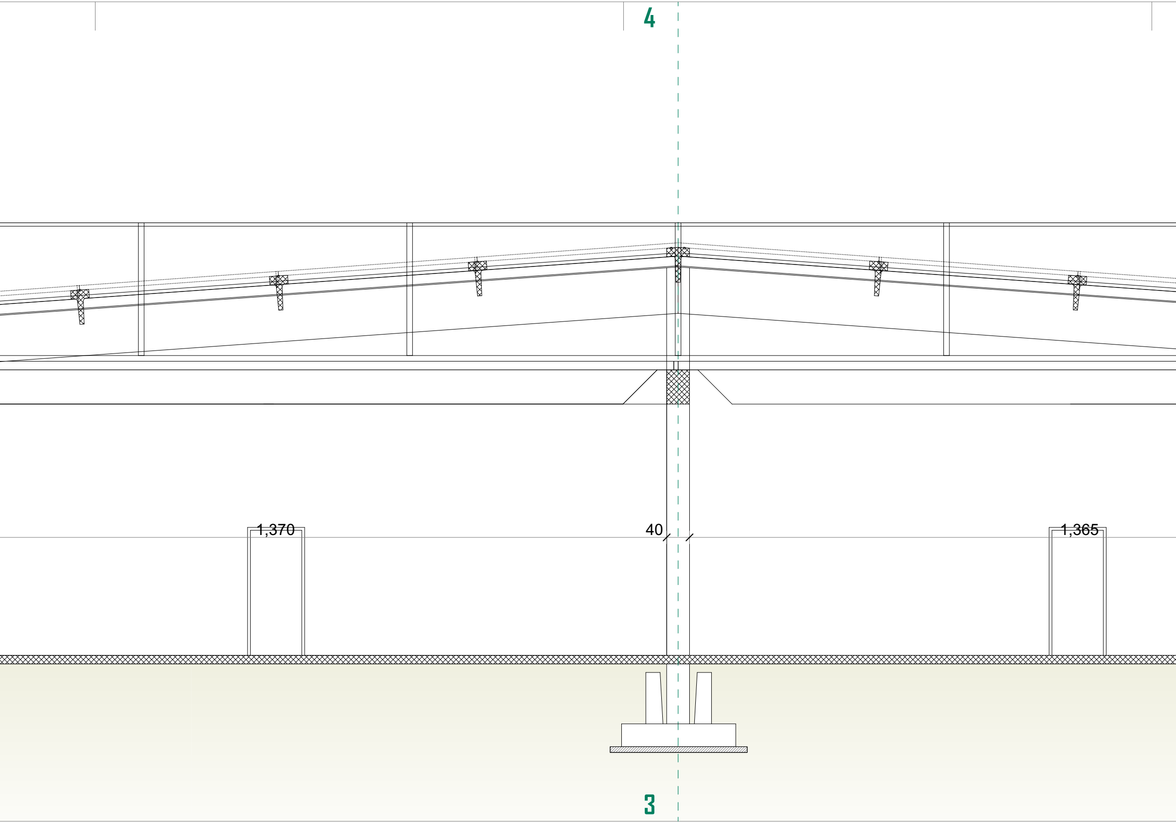
4
1,370
40
1,365
3

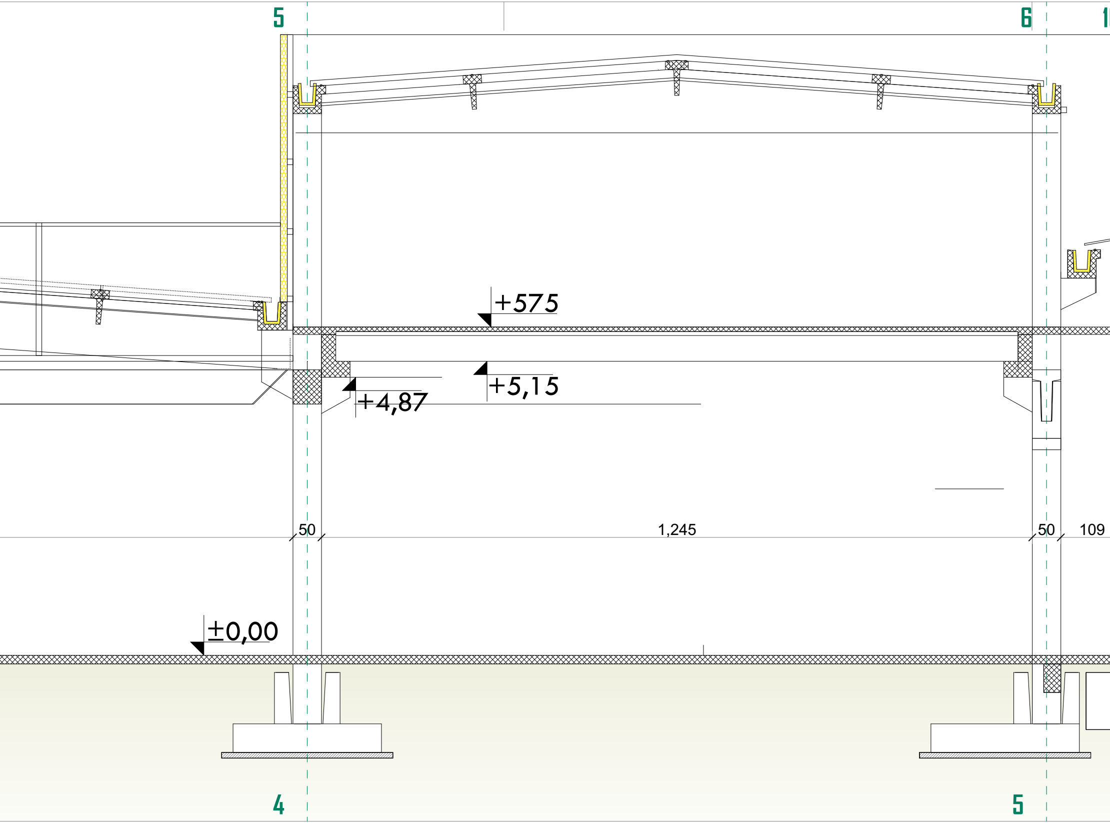
5
6
+575
+5,15
+4,87
50
1,245
50
109
±0,00
4
5

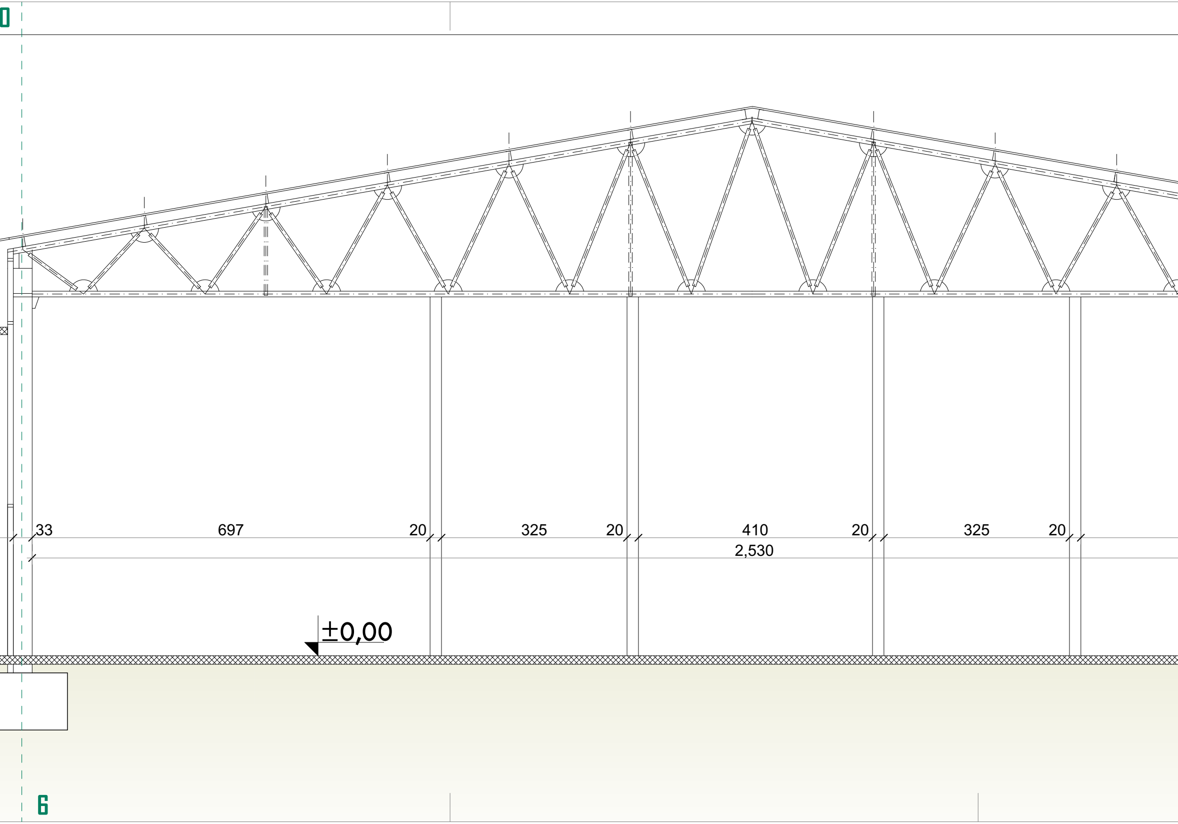

33
697
20
325
20
410
20
325
20
2,530
±0,00
6

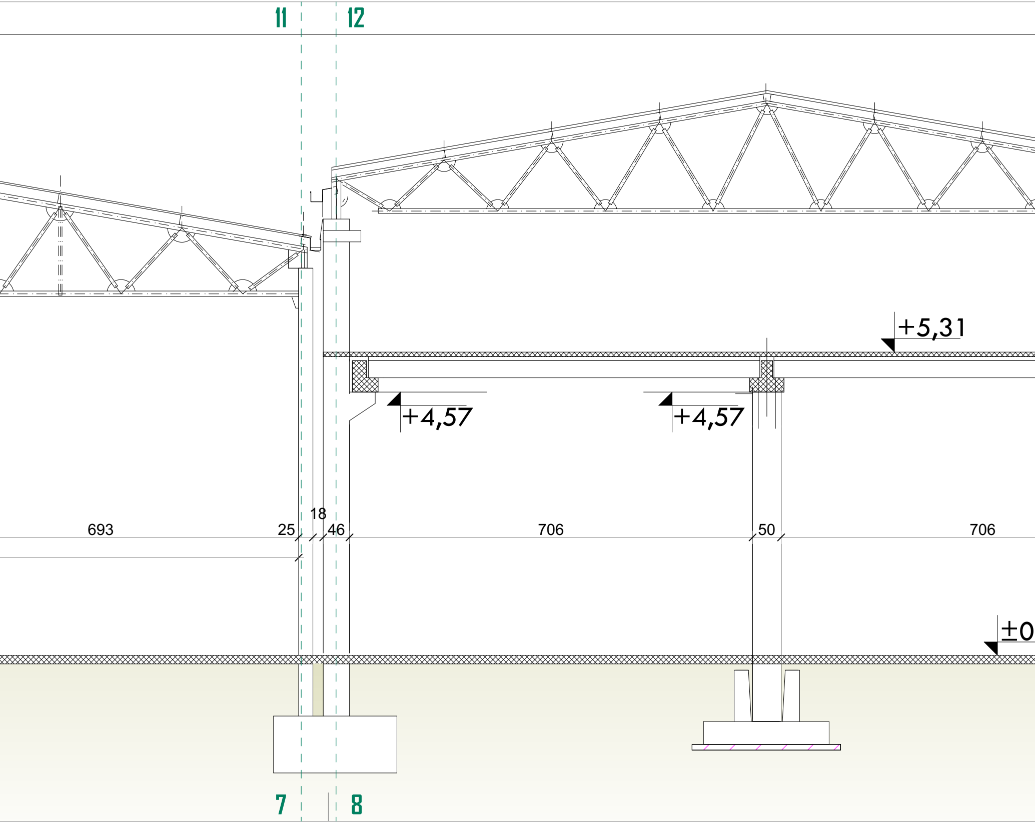
11
12
+5,31
+4,57
+4,57
693
25
18
46
706
50
706
±0
7
8

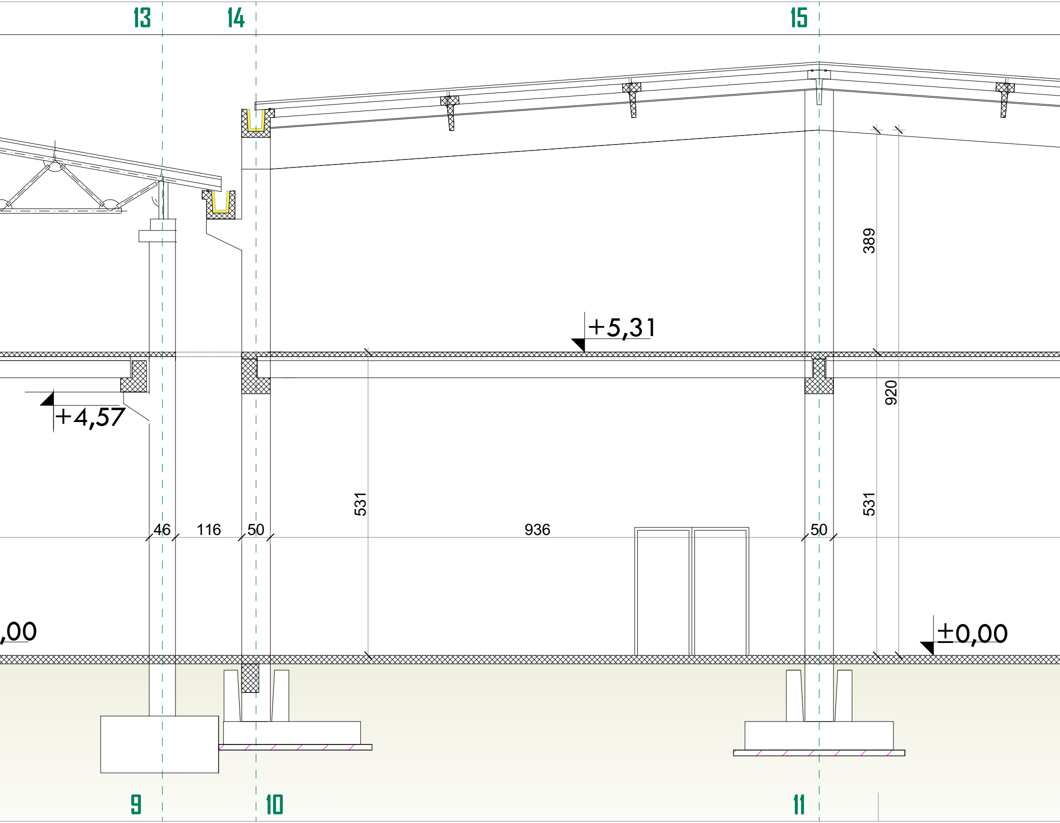
13
14
15
389
+5,31
920
+4,57
531
531
46
116
50
936
50
,00
±0,00
9
10
11

PRESJEK A-A R=1:50

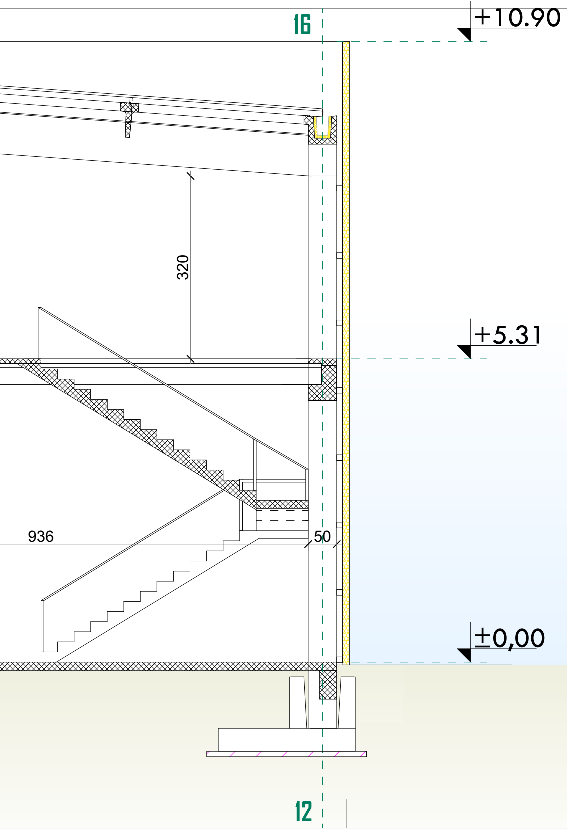

16
+10.90
320
+5.31
936
50
±0,00
12

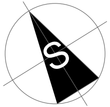

PROJEKTANT:

"studio 4b" doo
projektovanje_urbanizam_nadzor
konsalting_izvođenje

ul. Ivana Vujoševića 30/s
81000 Podgorica, Crna Gora
office@studio4b.me **www.studio4b.me**

www.**studio4b**.me

INVESTITOR:

SPORT VISION
"Sport Vision" doo Podgorica

Objekat:
Objekat centralnih djelatnosti - Shoping park

Lokacija:
UP 45 - DUP "Servisno-skladišna zona"- Izmjene i dopune, Zona "B", Blok 11 - Podgorica

Glavni inženjer: **Semir Bučan, dipl.inž.arh.**

Vrsta tehničke dokumentacije:
Idejno rješenje

Odgovorni inženjer: **Semir Bučan, dipl.inž.arh.**

Dio tehničke dokumentacije:
Arhitektura

Razmjera:
1:50

Saradnici:
Damir Bučan, spec.sci.arch.
Selma Hasanović, spec.sci.arch.
Tamara Koljenšić, BSc.politehnike
Nikola Vučević, MSc.politehnike

Prilog:
Presjek A-A

Br.priloga:
6

Datum izrade i M.P.

decembar 2018 god.

Datum revizije i M.P.

PRESJEK B-B R=1:50

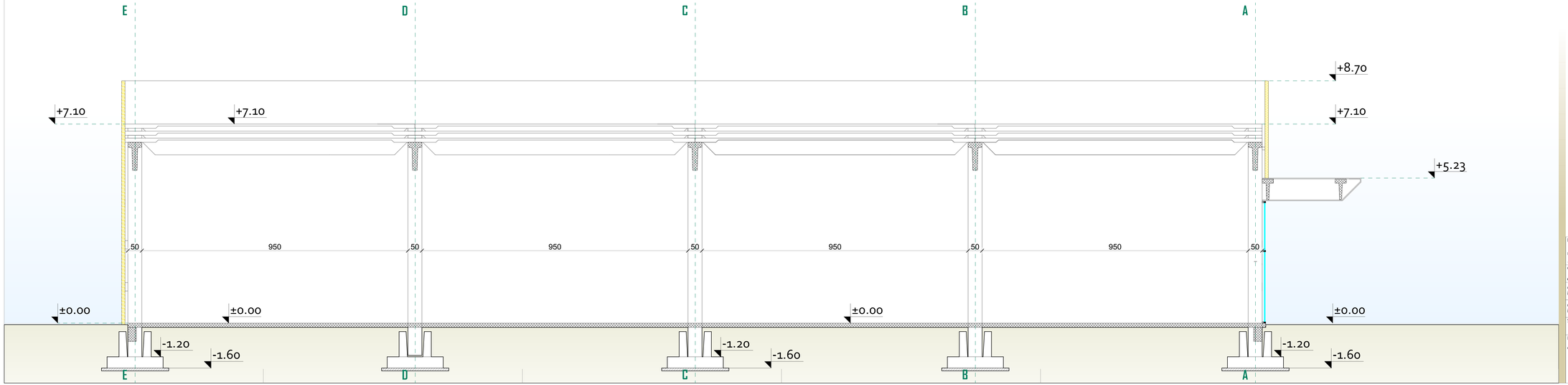

PROJEKTANT: "studio 4b" doo projektovanje, urbanizam, nadzor konsalting, zonoženje ul. Ivana Vujoševića 30/5 Bosno Podgorica, Crna Gora office@studio4b.me www.studio4b.me		INVESTITOR: SPORT VISION "Sport Vision" doo Podgorica	
Objekat: **Objekat centralnih djelatnosti - Shoping park**		Lokacija: **UP 45 - DUP "Servisno-skladišna zona"- Izmjene i dopune, Zona "B", Blok 11 - Podgorica**	
Glavni inženjer:	**Semir Bučan, dipl.inž.arh.**	Vrsta tehničke dokumentacije: **Idejno rješenje**	
Odgovorni inženjer:	**Semir Bučan, dipl.inž.arh.**	Dio tehničke dokumentacije: **Arhitektura**	Razmjera: **1:50**
Saradnici:	Damir Bučan, spec.sci.arch. Tamara Kojenšić, BSc.politehnike Selma Hasanović, spec.sci.arch. Nikola Vučević, MSc.politehnike	Prilog: **Presjek B-B**	Br.priloga: ?
Datum izrade i M.P. decembar 2018 god.		Datum revizije i M.P.	

PRESJEK C-C R=1:50

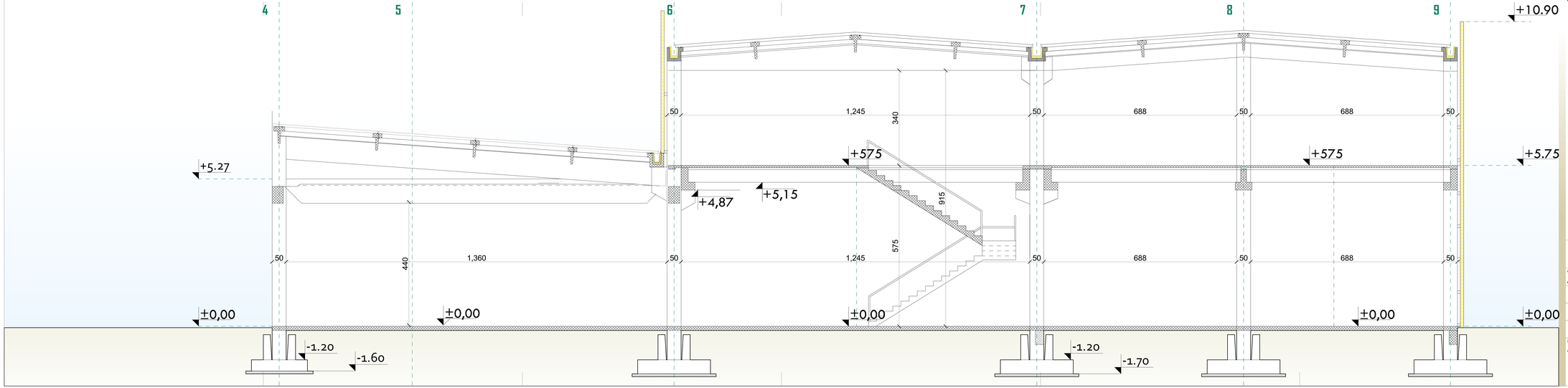

"studio 4b" doo projektovanje_urbanizam_nadzor konsalting_ponderu ul. Ivana Vojnovića 39/1 Bosso Podgorica, Crna Gora office@studio4b.me **www.studio4b.me**	INVESTITOR: SPORT VISION **"Sport Vision" doo Podgorica**
Objekat: **Objekat centralnih djelatnosti - Shoping park**	Lokacija: **UP 45 - DUP "Servisno-skladišna zona"- Izmjene i dopune, Zona "B", Blok 11 - Podgorica**
Semir Bučan, dipl.inž.arh.	Vrsta tehničke dokumentacije: **Idejno rješenje**
Semir Bučan, dipl.inž.arh.	Dio tehničke dokumentacije: **Arhitektura**
Damir Bučan, spec.sci.arch. Tamara Kojanović, BSc.politehnike Selma Hasanović, spec.sci.arch. Nikola Vučević, MSc.politehnike	Prilog: **Presjek C-C**
Datum izrade i M.P. decembar 2018 god.	Datum revizije i M.P.

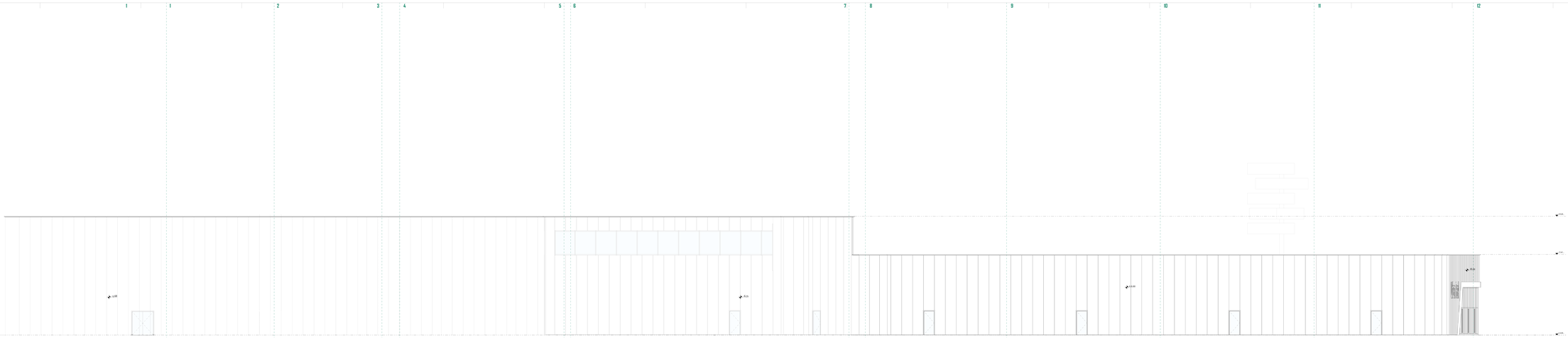

Sjeveroistocna fasada
R=1:50

Projektant:
"Arhitekt d.o.o." Mostar
Ul. Kralja Tvrtka 1, 88000 Mostar
Tel: +387 36 550 550
e-mail: info@arhitekt.ba

Investitor:
SPORT VISION
Sportski objekti i oprema d.o.o.
"Sportvision" Ilići Međugorje

Objekat:
Objekat sezonski fiskulturni - Otvoreni bazen
Lokacija: Međugorje, Ilići
Izgrađenost: 1864 m2 (1,8%)

Odgovorni projektant: Ivana Brnada, dipl.ing.arh.
Saradnici: Ivana Brnada, dipl.ing.arh. Ivana Brnada, dipl.ing.arh. Ivana Brnada, dipl.ing.arh.

Faza: Glavni projekat
Sadržaj projekta: Sjeveroistocna fasada
Broj projekta: 01/2021
Datum izrade: 06.07.
Razmjera: 1:50
Format crteža: A3

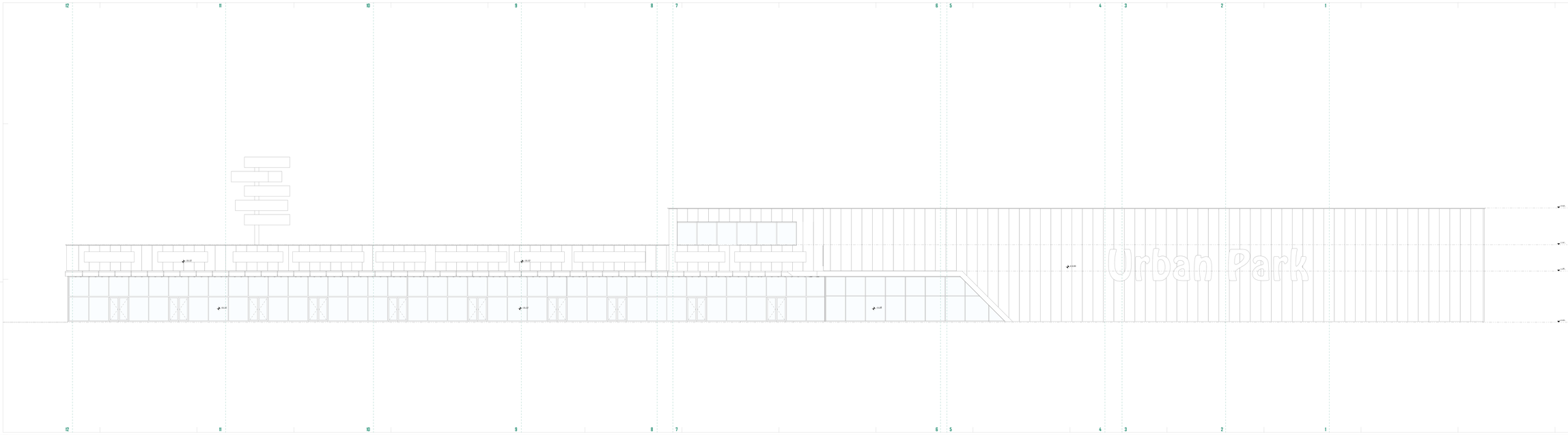

# Jugozapadna fasada
R=1:50

Nosilac projekta:
"Arhitekt ad" doo
Arhitektonski biro
Ul. Kralja Petra I Karađorđevića 45
34000 Kragujevac, Republika Srbija

Saradnici:

Objekat: urbanistički dijelovanje - Shopping park
Lokacija: Kragujevac, Republika Srbija
Faza: Idejno rešenje

Odgovorni projektant: Ivana Bulatović, dipl.inž.arh.
Saradnici: Ivana Bulatović, dipl.inž.arh. (Idejno rešenje, Glavni projekat)
Ivana Bulatović, dipl.inž.arh. (Idejno rešenje, Glavni projekat)

Datum izrade: Idejno rešenje: 08.2019.
Glavni projekat: 08.2019.

Investitor: "Arhitekt ad" doo

Investitor:
SHOPPING VISION
Trgovinski razvoj
Trgovinski razvoj d.o.o. Kragujevac
Ul. Kralja Petra I Karađorđevića 45
34000 Kragujevac, Republika Srbija

Projektni zadatak: Idejno rešenje
Glavni projekat

Razmera: 1:50
Format: A1
Broj priloga: 18. urbanizam

# Jugoistočna fasada
R=1:50

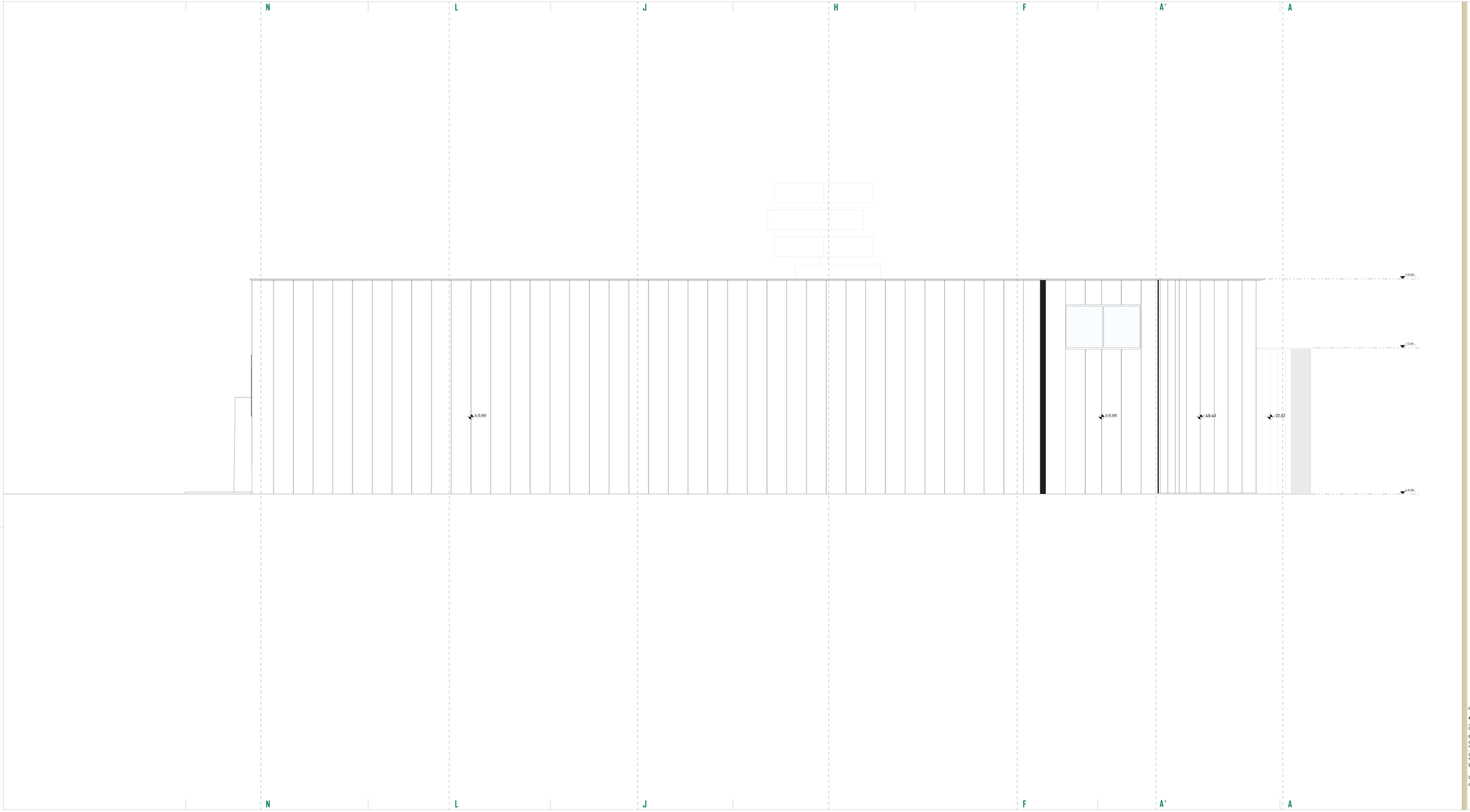

PROJEKTANT: "studio 4b" doo projektovanje, urbanizam, nadzor konstrukcija, inovacije ul. Ivana Vujoševića 3/2 Sutom Podgorica, Crna Gora office@studio4b.me www.studio4b.me		INVESTITOR: SPORT VISION "Sport Vision" doo Podgorica	
Objekat: **Objekat centralnih djelatnosti - Shoping park**		Lokacija: **UP 45 - DUP "Servisno-skladišna zona" - Izmjene i dopune, Zona "B", Blok 11 - Podgorica**	
Glavni inženjer:	**Semir Bučan, dipl.inž.arh.**	Vrsta tehničke dokumentacije: **Idejno rjesenje**	
Odgovorni inženjer:	**Semir Bučan, dipl.inž.arh.**	Dio tehničke dokumentacije: **Arhitektura**	Razmjera: **1:50**
Saradnici:	**Damir Bučan, spec.inž.arh.** **Tamara Vujošević, bilo pozitivnice** **Sabina Hasanović, spec.inž.arh.** **Mirko Vujošević, bilo pozitivnice**	Prilog: **Istočna fasada**	Br.priloga: 11
Datum izrade i M.P. decembar 2018 god.		Datum revizije i M.P.	

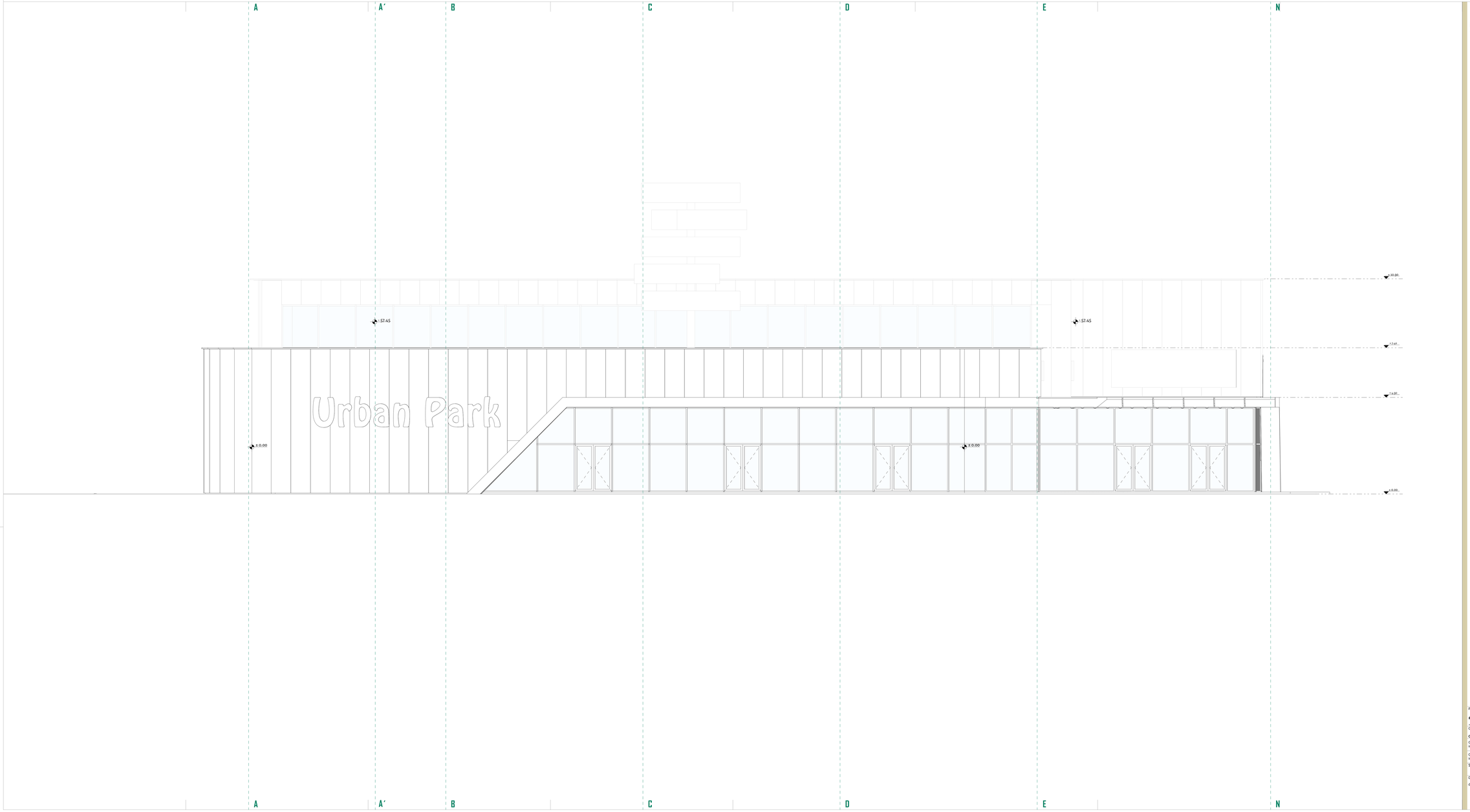

Sjeverozapadna fasada
R=1:50

PROJEKTANT:
"studio 4b" doo
projektovanje, urbanizam, inovativni konstruktivni sistemi
Ul. Sanje Vojdovića 2/2
Bonus Podgorica, Crna Gora
office@studio4b.me www.studio4b.me

INVESTITOR:
SPORT VISION
"Sport Vision" doo Podgorica

Objekat:
Objekat centralnih djelatnosti - Shoping park

Lokacija:
UP 45 - DUP "Servisno-skladišna zona" - Izmjene i dopune, Zona "B", Blok 11 - Podgorica

Glavni inženjer: **Semir Bučan, dipl.inž.arh.**

Vrsta tehničke dokumentacije:
Idejno rjesenje

Odgovorni inženjer: **Semir Bučan, dipl.inž.arh.**

Dio tehničke dokumentacije:
Arhitektura

Razmjera: **1:50**

Saradnici: **Semir Bučan, spec.ob.arch. Sanjin Kujavić, bilo poštedinka**
Sabina Hasanović, spec.ob.arch. Mirza Hodović, bilo poštedinka

Prilog:
Zapadna fasada

Br.priloga:

Datum izrade i M.P.
decembar 2018 god.

Datum revizije i M.P.

Urban Park

FACTOR
OUTLET
Urban Park

COFFEE HOUSE
CAFE
SNACKBAR
RESTAURANT & BAR
HUZZ
SPORT VISION
FASHION FREEDOM
cos netics

COFFEE HOUSE
CAFE
SNACKBAR
RESTAURANT & BAR
HUZZ
SPORT VISION

FOTOMONTAZA

Studio d'Arc
Projektiranje i inženjering d.o.o.
Zagreb, Ilica 242, 10000 Zagreb
tel: +385 1 3776 111, fax: +385 1 3776 110
www.studiodarc.hr

INVESTITOR: SPORT VISION
Sportska oprema d.o.o.
Sportska 1, 10000 Zagreb

Glavni projekt

Građevina: Trgovina sportskom opremom
GP-ga, Park "Garage sportske opreme" Vrapčan
Ilica bb, Vrapčan, Grad Zagreb

Projekt vanjskih oglašivača - Display park

Voditelj projekta: Damir Bunta
Projektirao: Damir Bunta
Nadzirao: Damir Bunta

Mjerilo: 1:100
Datum: 30.10.2012.

Oznaka: 0
Broj priloga: 0

Fotomontaža

Datoteka: 0_fotomontaza.dwg